SensyBar P1200

Capteurs de pression industriels tout inox réglables.

Sortie signal analogique.

La famille des capteurs de pression industriels SBP1200 est destinée à la mesure de la pression, de la dépression et de la pression absolue des gaz, liquides et vapeurs. L'élément sensible piezo-électrique permet une grande sensibilité de mesure à laquelle s'associe une platine électronique de grande qualité.

Les potentiomètres de calibration qui équipent tous les capteurs de la famille SBP1000, permettent de régler la position du zéro et du haut d'échelle à plus ou moins 10% de leur valeur usine.
La qualité métrologique de cette série est complétée par un nombre important d'options de montages, de raccordements électriques ou de certifications.
La tête inox IP65 autorise l'usage de ce capteur dans les ambiances difficiles et dans les applications agro-alimentaires où le nettoyage par jet est l'usage.
Toute la gamme des séparateurs DS NéoVel se monte sur ces instruments de mesure les rendant ainsi extrèmement versatiles.

Le 12-00

- *Echelles de mesure de 0/10mbar à 0/1000 bar.*
- *Sortie 4-20mA ou 0/10Vcc en standard.*
- *Version ATEX de sécurité intrinsèque.*
- *Précision globale 0,2%.*
- *Versions étanches IP65.*
- *Construction tout inox 316L.*
- *Version haute température jusqu'à 170°C.*

Agrément marine DNV

DNV

Spécifications:	
Echelles de mesure	Voir tableau.
Limites de surpression	0/1bar à 0/1000bar : 4 x PE, 1200 bar max.
Destruction	8 x PE, 2000bar max.
Signal de sortie	0/4-20 mA, 2 fils ou 0 - 10V.
Alimentation 10,5 à 36Vcc.	15 à 30Vcc.
Température	
Ambiante de fonctionnement	-40 à +80°C.
Compensation	-10 à +80°C.
Maximum du fluide	-40° à 130°C.
Précision	0,2%.
Stabilité à long terme	0,1% pour une année.
Hystérésis, répétabilité	±0,05%.
Dérive thermique	Typique : 0,3% / 10°C.
	Maximum : 0,4% / 10°C.
Dimensions	92mm, Ø27mm.
Protection	IP 67.
Connexion	Tête tout inox vissée.
	PE M20x1,5 pour câble 5/10mm.
Montage	Raccord 1/2"Gaz ou Npt à partir de 0/100mbar.
Matières	Corps INOX 316L.
Options	Sortie 0/10V.
	Calibration usine de haute précision : ±0,16%.
	Constat de vérification.
	Certificat d'étalonnage raccordé COFRAC.
	Certificat marine DNV.

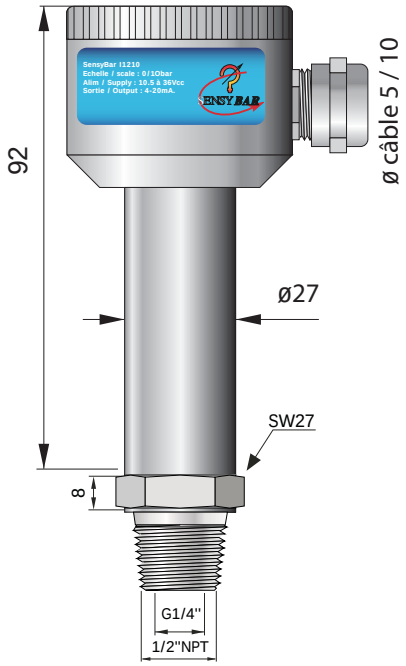

COMCLSA2_M14-V1.00

SDM - Thermique & Contrôle - BP 292 - 22, rue des Patis - 76143 Le Petit-Quevilly - Tel : 02.32.81.87.87 - Fax : 02.32.81.87.88
Visitez régulièrement www.sdmtc.fr - SPECIALISTE EN MESURE INDUSTRIELLE - sdmtc@sdmtc.fr

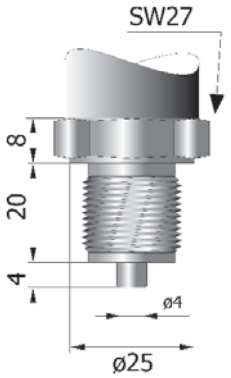

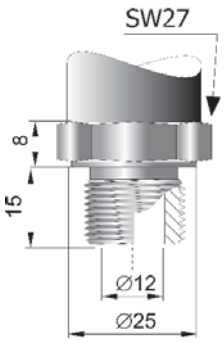

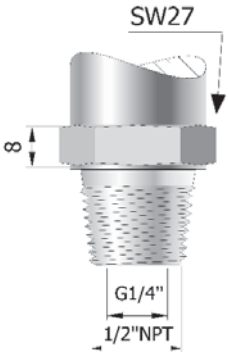

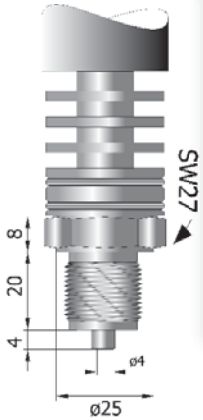

Type G
Filetage 1/2''gaz.
Orifice ø4mm.
Construction inox 316L.

Type M
Filetage M20 x 1,5.
Orifice ø4mm.
Construction inox 316Lss.

Applicable à toutes les échelles

Type GP
Filetage 1/2''gaz.
Orifice ø12mm.
Construction inox 316L.

Type MP
Filetage M20x1,5.
Orifice ø4mm.
Construction inox 316L.
Option Hastelloy C-276.

Applicable à toutes les échelles.

Type N
Filetage externe 1/2''Npt.
Filetage interne 1/4''Gaz.
Construction inox 316L.

A partir de l'échelle :
0/100mbar.

Type RG
Filetage 1/2''gaz.
Orifice ø4mm.
Avec refroidisseur pour des températures n'éxédant pas 170°C.
Construction inox 316L.

Type RM
Filetage M20 x 1,5.
Orifice ø4mm.
Avec refroidisseur pour des températures n'éxédant pas 170°C.
Construction inox 316L.

A partir de l'échelle :
0/160mbar.

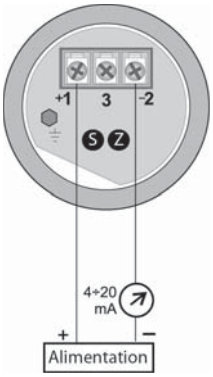

ÉCHELLE	CODE
0/10 mbar	m010
0/25 mbar	m025
0/40 mbar	m040
0/60 mbar	m060
0/100 mbar	m100
0/160 mbar	m160
0/250 mbar	m250
0/400 mbar	m400
0/600 mbar	m600

ÉCHELLE	CODE
-1 / 0 bar	V01
-1 /+1,5 bar	V1.5
-1 /+3 bar	V03
-1/+5 bar	V05
-1/+9 bar	V09
-1/+15 bar	V15
0/1 bar	0001
0/2,5 bar	0002.5
0/4 bar	0004
0/6 bar	0006
0/10 bar	0010
0/16 bar	0016
0/25 bar	0025
0/40 bar	0040
0/60 bar	0060
0/100 bar	0100
0/160 bar	0160
0/250 bar	0250
0/400 bar	0400
0/600 bar	0600
0/1000 bar	1000

SBP1200	Standard	**/....**	**/....**	**/ .....**
SBX1200	ATEX			
Sortie				
4-20mA		A		
0-10Vcc		D		
Autre		☎		
Raccordement		Selon shéma		
Toutes échelles			G	
Toutes échelles			M	
Toutes échelles			GP	
Toutes échelles			MP	
Toutes échelles			N	
De 160 mbar jusqu'à 40 bar max			RG	
De 160 mbar jusqu'à 40 bar max			RM	
Échelle				
Voir tableau				
Echelle spéciale (0/30bar, 0/70, 0/120, ...)				☎
Constat de vérification NFX 07 011				VER
Certificat d'étalonnage raccordé COFRAC selon NFX 07 012				CER
Certificat d'étalonnage certifié COFRAC				CFC
Montage sur séparateur				☎
Montage d'un capillaire				☎

Pour toutes options, matières spéciales, raccordements, signaux de sorties autres que ceux qui sont codifiées, appelez votre centre de service et de compétence le plus proche

COMCLSA2_M14-V1.00