IPAQ CT20.

Transmetteur analogique 2 fils compact programmable pour PT100Ω.

L'IPAQ-CT20 est un transmetteur numérique compact, fiable et économique destiné à la transmission des signaux issus des sondes Pt100Ω. Le boitier IP67, simple et robuste est équipé de deux connexions M12 mâle/femelle pour plus de fléxibilité et un gain de place optimal. Très simple à utiliser, la configuration s'effectue en quelques secondes au moyen du logiciel ConSoft.
Aucune alimentation externe n'est nécessaire pour effectuer cette opération.

- *Borniers M12 male / femelle.*
- *Taille minimale 15 x 55,5mm.*
- *Accepte les signaux Pt100Ω en connexion 3 fils.*
- *Configuration par PC sans référence externe.*
- *Signal de sortie linéarisé.*
- *Temps de réponse très court.*
- *Immunité CEM très importante.*
- *Calibration sans alimentation externe.*
- *Logiciel de configuration intuitif sous Windows®.*

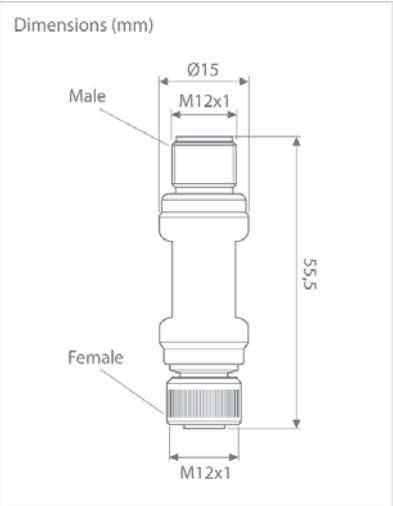

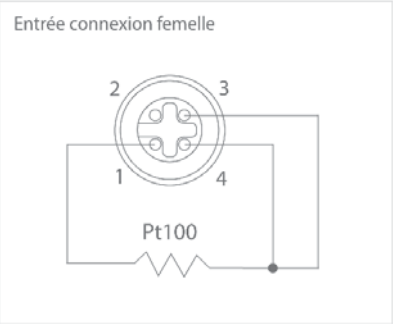

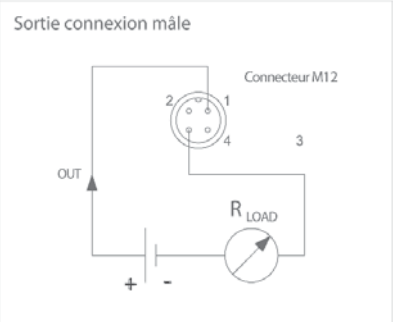

Spécifications techniques :	
Entrée sondes à résistance	Connexion pour sondes 3 fils.
Pt100Ω (α=0.00385)	-50 à +800 °C.
Courant capteur	~0,5mA.
Echelle du zéro	-50°C à +50°C.
Echelle minimum	50°C ou 20°C. -
Compensation de l'erreur capteur	±1% de l'échelle.
Rupture capteur	Réglable repli haut (21mA) ou repli bas d'échelle (3,6mA).
Court circuit	Repli à 3,6mA.
Sortie	4-20mA, température linéarisée.
Temps de réponse	< 10ms.
Charge admissible	750Ω @ 24Vcc.
Température de travail ou de stockage	-40 à +85°C / -40 à +185°F.
Humidité	0 à 100% HR.
Vibrations	Selon IEC 60068-2-6, test Fc, 10-2000Hz, 10g.
CEM	Selon IEC 61326-1.
Isolation galvanique	Non.
Alimentation	7,5 à 32 Vcc, protégé des inversion de polarité.
Précision [1)]	Au maximum ±0,2°C ou ±0,2% de l'échelle.
Influence de la température	Au maximum ±0,01°C par an ou ±0,01% de l'échelle par an.
Indice de protection	IP 67.
Connexion	M12 x 1,4.
Classification ATEX	Non disponible.

[1)] Inclues les erreurs de calibration et de linéarité.

Références de commande

CT20	DTIPAQC201
Config kit USB	DTCONSOFT
Configuration	DTCALNUM

TRANSDH2_C17-V1.00

SDM - Thermique & Contrôle - BP 292 - 22, rue des Patis - 76143 Le Petit-Quevilly - Tel : 02.32.81.87.87 - Fax : 02.32.81.87.88
www.sdmtc.fr - SPECIALISTE EN MESURE INDUSTRIELLE - sdmtc@sdmtc.fr