THERMOMETRE TYPE TIBIX 30.

www.sdmtc.fr

THERMOMETRE BIMETALLIQUE INDUSTRIEL AVEC LUNETTE DEMONTABLE - TYPE 30
Le thermomètre type TIBIX 30 est un instrument de précision destiné à la mesure de la température, dans les activités industrielles.
Ce thermomètre tout inox en montage axial est étanche et remplissable.
Sa lunette à baïonnette permet de le régler et de l'étalonner.
Il est disponible avec plusieurs types de raccordement et dans de nombreuses échelles.
Il peut être équipé en option de contacts électriques, aiguilles suiveuses, ...

TYPE 300

TYPE 301

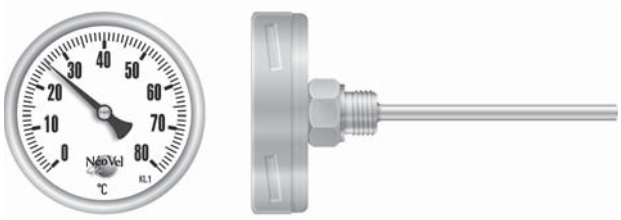

TYPE 302

TYPE 303

Specifications:		
Exécution		Thermomètre bimetallique de précision selon DIN EN 13 190.
Diamètre		63, 80, 100 ou 160mm.
Précision		Classe 1 conformément à la norme DIN EN 13 190.
Montage		En gaine étanche.
Raccordement		
	Type 300	Col lisse pour montage sur raccord coulissant.
	Type 301s	Raccord fixe mâle sous tête, filetage gaz ou npt (Voir tableau).
	Type 301e	Raccord fixe mâle sous tête, filetage gaz ou npt avec extention (Voir tableau).
	Type 302	Raccord mâle tournant sous tête, filetage gaz ou npt (Voir tableau).
	Type 303	Raccord femelle tournant sous tête, filetage gaz ou métrique (Voir tableau).
Etendue de mesure de		-40 à +500°C selon DIN EN 13190. Voir tableau joint.
Matériaux		
	Boitier	Acier INOX AISI 304.
	Baïonnette	Acier INOX AISI 304.
	Cadran	Aluminium, blanc vernis. Inscriptions noires.
	Voyant	Verre d'instrumentation.
	Aiguille	Aluminium, noire vernie.
	Corps	Acier inox AISI 316Ti.
	Raccord	Acier inox AISI 316Ti.
Longueur de plonge		Selon réquisition.
Montage		Horizontal.
Indice de protection		IP 65 selon IEC 529.
Options		Remplissage silicone ou glycérine (250°C max.).
		Aiguille repère.
		Aiguille à minima.
		Aiguille à maxima.
		Contacts électriques.
		Voyant "sécurit" polycarbonate.
		Double échelle F° / C°.

COMTHM02-A12-V1.00

TYPE 300.

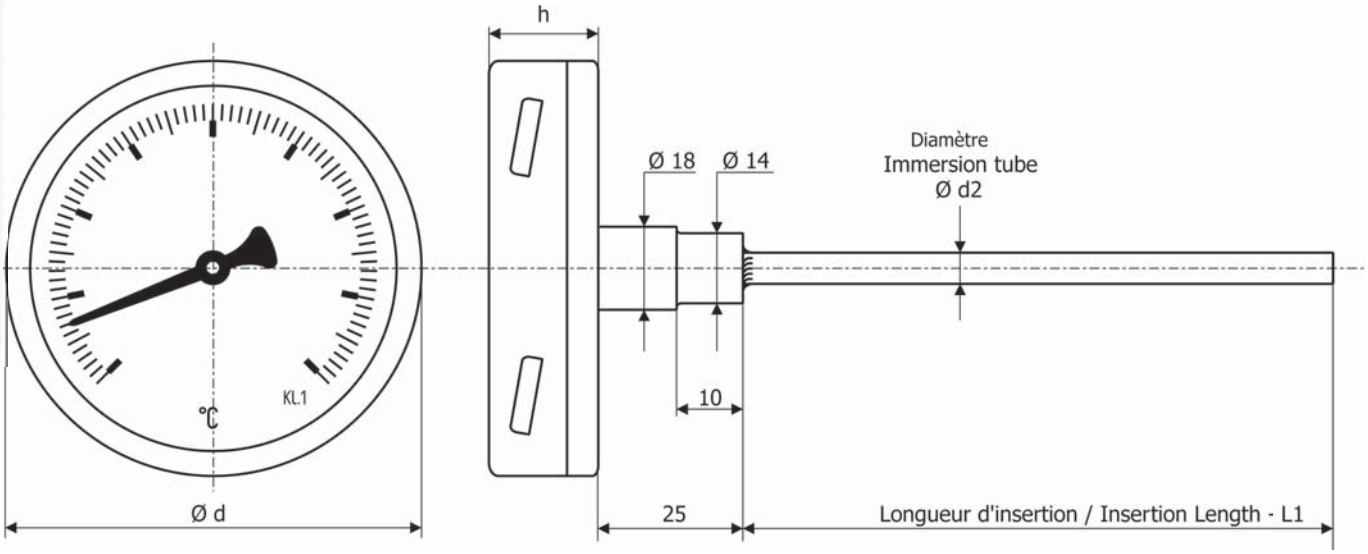

-A- TYPE SELON LE RACCORDEMENT	TYPE
Raccordement sur col usiné.	300
Raccord sous tête.	301s
Raccord sous tête avec extention calorifuge Lg : 40 mm.	301e
Raccord tournant mâle sous tête.	302
Raccord tournant femelle sous tête pour raccord à bague perdue.	303

ECHELLE	CODE CC
-40 ... +40°C	49
-40 ... +60°C	50
-30 ... +50°C	52
-20 ... +40°C	53
-20 ... +60°C	54
0 ...+60°C	58
0 ... +80°C	59
0 ... +100°C	60
0 ... +120°C	61
0 ... +160°C	62
0 ... +200°C	63
0 ... +250°C	64
0 ... +300°C	65
0 ... +350°C	66
0 ... +400°C	67
0 ... +500°C	68
Spéciale	Sur demande

OPTIONS	CODE EE
SANS	00
Contact sec mini	12
Contact sec maxi	13
Contact sec mini / mini	14
Contact sec mini / maxi	15
Contact sec maxi / maxi	16
Contact inverseur	17
Contact double de SI	20
Voyant polycarbonate	30
Aiguille repère	50
Aiguille suiveuse	60
Certifcat de vérification	50
Remplissage glycérine	70
Remplisage silicone	80
AUTRE SUR DEMANDE	

DIAMÈTRE DU CADRAN	CODE BBB
63mm	063
80mm	080
100mm	100
160mm	160

TBI 300		- BBB	- CC	Dia	Longueur	Option 1	Option 2	Option 3
	Standard Avec extension	/.....	/.....	/.....	/.....	/.....	/.....	/.....
Diamètre du cadran								
	Selon tableau BBB							
Echelle								
	Selon tableau CC							
Diamètre de la plonge								
	06mm 08mm 10mm							
Longueur L sur les plans								
Options								
-EE	Voir tableau simplifié des options : Code PP							

COMTHM02-A12-V1.00

SDM - Thermique & Contrôle - BP 292 - 22, rue des Patis - 76143 Le Petit-Quevilly - Tel : 02.32.81.87.87 - Fax : 02.32.81.87.88
www.sdmtc.fr - SPECIALISTE EN MESURE INDUSTRIELLE - sdmtc@sdmtc.fr

TYPE 301.

www.sdmtc.fr

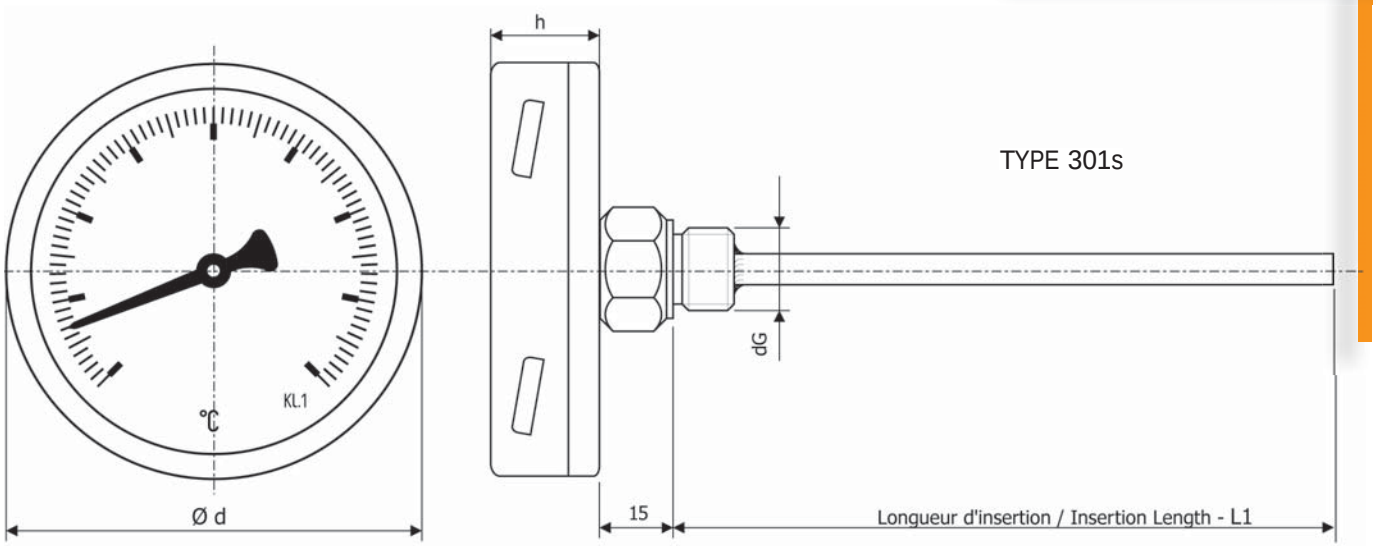

TYPE 301e

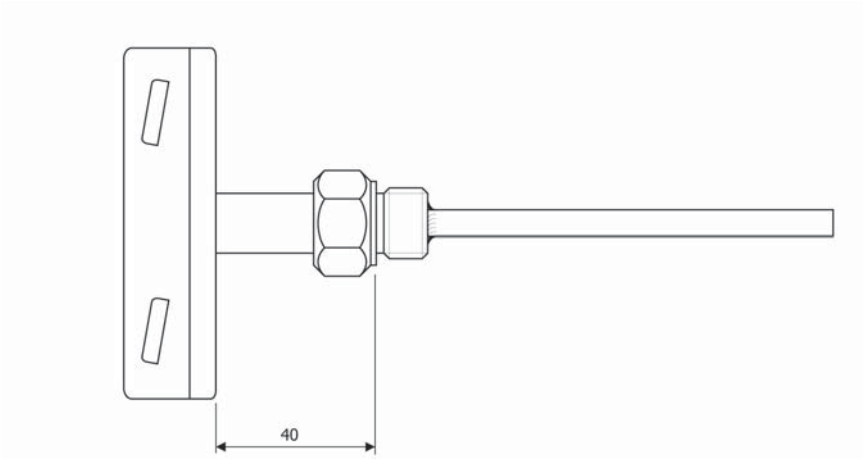

-A- TYPE SELON LE RACCORDEMENT	TYPE
Raccordement sur col usiné.	300
Raccord sous tête.	301s
Raccord sous tête avec extention calorifuge Lg : 40 mm.	301e
Raccord tournant mâle sous tête.	302
Raccord tournant femelle sous tête pour raccord à bague perdue.	303

DIAMÈTRE DU CADRAN	CODE BBB
63mm	063
80mm	080
100mm	100
160mm	160

RACCORDEMENTS		CODE DD
G 1/2"	Exagonal 27	1
G 3/4"	Exagonal 32	2
G 1"	Exagonal 41	3
Npt 1/2"	Exagonal 27	4
Npt 3/4"	Exagonal 32	5
M 18 * 1,5	Exagonal 24	6
M 20 * 1,5	Exagonal 27	7
M 24 * 1,5	Exagonal 32	8

ECHELLE	CODE CC
-40 ... +40°C	49
-40 ... +60°C	50
-30 ... +50°C	52
-20 ... +40°C	53
-20 ... +60°C	54
0 ...+60°C	58
0 ... +80°C	59
0 ... +100°C	60
0 ... +120°C	61
0 ... +160°C	62
0 ... +200°C	63
0 ... +250°C	64
0 ... +300°C	65
0 ... +350°C	66
0 ... +400°C	67
0 ... +500°C	68
Spéciale	Sur demande

OPTIONS	CODE EE
SANS	00
Contact sec mini	12
Contact sec maxi	13
Contact sec mini / mini	14
Contact sec mini / maxi	15
Contact sec maxi / maxi	16
Contact double de SI	20
Voyant polycarbonate	30
Remplissage glycérine	40
Remplissage silicone	41
Certifcat de vérification	50
AUTRE SUR DEMANDE	

TBI 301		TYPE	- BBB	- CC	Dia	Raccordement	Longueur	Option 1	Option 2	Option 3
	Standard	S	/.....	/.....	/.....	/.....	/.....	/.....	/.....	/.....
	Avec extension	E								
Diamètre du cadran										
	Selon tableau BBB									
Echelle										
	Selon tableau CC									
Diamètre de la plonge										
	06mm									
	08mm									
	10mm									
Raccordement										
	Selon tableau DD									
Longueur L sur les plans										
Options										
	Voir tableau simplifié des options									

COMTHM02-A12-V1.00

TYPE 302.

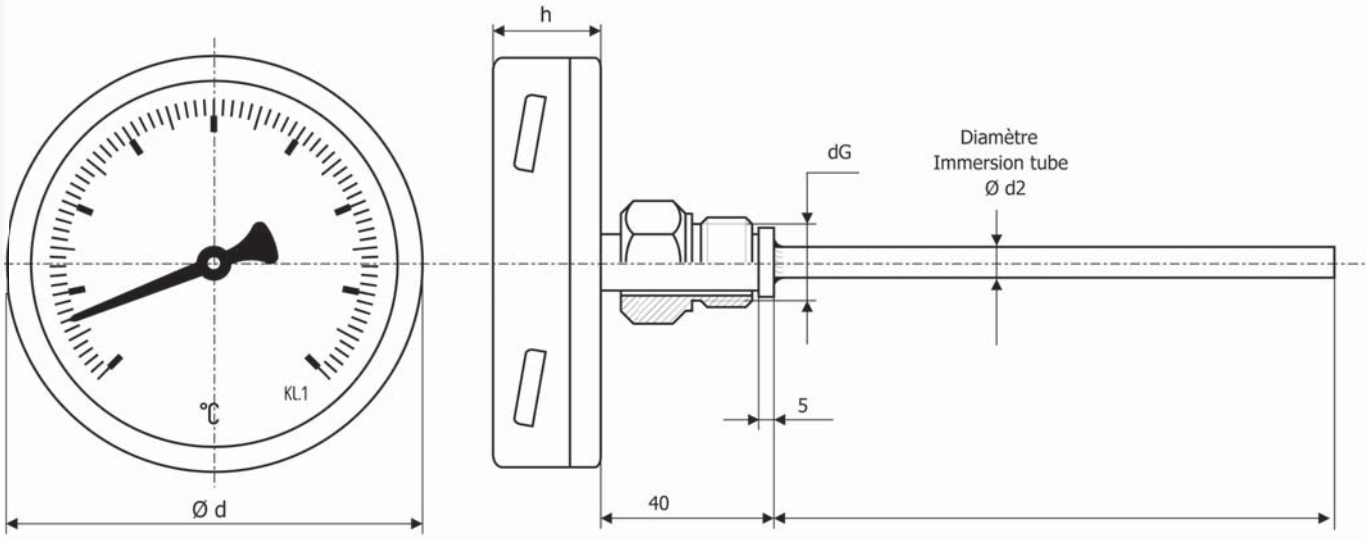

-A- TYPE SELON LE RACCORDEMENT	TYPE
Raccordement sur col usiné.	300
Raccord sous tête.	301s
Raccord sous tête avec extention calorifuge Lg : 40 mm.	301e
Raccord tournant mâle sous tête.	302
Raccord tournant femelle sous tête pour raccord à bague perdue.	303

ECHELLE	CODE CC
-40 ... +40°C	49
-40 ... +60°C	50
-30 ... +50°C	52
-20 ... +40°C	53
-20 ... +60°C	54
0 ...+60°C	58
0 ... +80°C	59
0 ... +100°C	60
0 ... +120°C	61
0 ... +160°C	62
0 ... +200°C	63
0 ... +250°C	64
0 ... +300°C	65
0 ... +350°C	66
0 ... +400°C	67
0 ... +500°C	68
Spéciale	Sur demande

OPTIONS	CODE EE
SANS	00
Contact sec mini	12
Contact sec maxi	13
Contact sec mini / mini	14
Contact sec mini / maxi	15
Contact sec maxi / maxi	16
Contact double de SI	20
Voyant polycarbonate	30
Remplissage glycérine	40
Remplisage silicone	41
Certifcat de vérification	50
AUTRE SUR DEMANDE	

DIAMÈTRE DU CADRAN	CODE BBB
63mm	063
80mm	080
100mm	100
160mm	160

RACCORDEMENTS		CODE DD
G 1/2"	Exagonal 27	1
G 3/4"	Exagonal 32	2
G 1"	Exagonal 41	3
M 18 * 1,5	Exagonal 24	6
M 20 * 1,5	Exagonal 27	7
M 24 * 1,5	Exagonal 32	8

TBI 302		TYPE	- BBB	- CC	Dia	Raccordement	Longueur	Option 1	Option 2	Option 3
		302	/.....	/.....	/.....	/.....	/.....	/.....	/.....	/.....
Diamètre du cadran										
	Selon tableau BBB									
Echelle										
	Selon tableau CC									
Diamètre de la plonge										
	06mm									
	08mm									
	10mm									
Raccordement										
	Selon tableau DD									
Longueur L sur les plans										
Options										
-EE	Voir tableau simplifié des options									

COMTHM02-A12-V1.00

SDM - Thermique & Contrôle - BP 292 - 22, rue des Patis - 76143 Le Petit-Quevilly - Tel : 02.32.81.87.87 - Fax : 02.32.81.87.88
www.sdmtc.fr - SPECIALISTE EN MESURE INDUSTRIELLE - sdmtc@sdmtc.fr

TYPE 303.

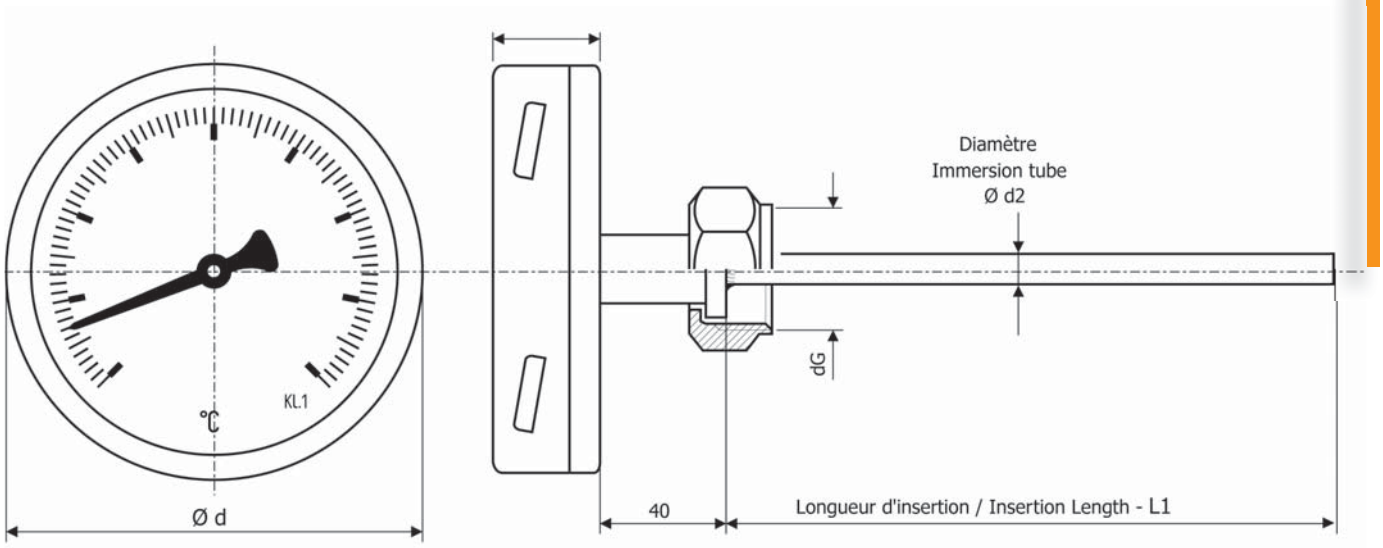

-A- TYPE SELON LE RACCORDEMENT	TYPE
Raccordement sur col usiné.	300
Raccord sous tête.	301s
Raccord sous tête avec extention calorifuge Lg : 40 mm.	301e
Raccord tournant mâle sous tête.	302
Raccord tournant femelle sous tête pour raccord à bague perdue.	303

ECHELLE	CODE CC
-40 ... +40°C	49
-40 ... +60°C	50
-30 ... +50°C	52
-20 ... +40°C	53
-20 ... +60°C	54
0 ...+60°C	58
0 ... +80°C	59
0 ... +100°C	60
0 ... +120°C	61
0 ... +160°C	62
0 ... +200°C	63
0 ... +250°C	64
0 ... +300°C	65
0 ... +350°C	66
0 ... +400°C	67
0 ... +500°C	68
Spéciale	Sur demande

OPTIONS	CODE EE
SANS	00
Contact sec mini	12
Contact sec maxi	13
Contact sec mini / mini	14
Contact sec mini / maxi	15
Contact sec maxi / maxi	16
Contact double de SI	20
Voyant polycarbonate	30
Remplissage glycérine	40
Remplisage silicone	41
Certifcat de vérification	50
AUTRE SUR DEMANDE	

DIAMÈTRE DU CADRAN	CODE BBB
63mm	063
80mm	080
100mm	100
160mm	160

RACCORDEMENTS		CODE DD
G 1/2"	Exagonal 27	1
G 3/4"	Exagonal 32	2
G 1"	Exagonal 41	3
Npt 1/2"	Exagonal 27	4
Npt 3/4"	Exagonal 32	5
M 18 * 1,5	Exagonal 24	6
M 20 * 1,5	Exagonal 27	7
M 24 * 1,5	Exagonal 32	8

TBI 303		TYPE	- BBB	- CC	Dia	Raccordement	Longueur	Option 1	Option 2	Option 3
		303	/.....	/.....	/.....	/.....	/.....	/.....	/.....	/.....
Diamètre du cadran										
	Selon tableau BBB									
Echelle										
	Selon tableau CC									
Diamètre de la plonge										
	06mm									
	08mm									
	10mm									
Raccordement										
	Selon tableau DD									
Longueur L sur les plans										
Options										
-EE	Voir tableau simplifié des options									

COMTHM02-A12-V1.00