ROBINETTERIE INDUSTRIELLE

SDM VOTRE CENTRE DE SERVICES ET DE COMPETENCES.

Pour vous accompagner au-delà du produit.

Conception et réalisation par le studio PROFINDUS

TRADUCTION.
Traduction en Français technique professionnel des documentations commerciales, mises en services et manuel de formation.

MISE EN PAGE.
Mise en page de documents commerciaux,

CONCEPTION DE SHEMA ET PLANS TECHNIQUES.
Conception de shéma de cablage, de plan et de photographies destinées à l'illustration des notices et catalogues.

SDM - Thermique & Contrôle - BP 292 - 22, rue des Patis - 76143 Le Petit-Quevilly - Tel : 02.32.81.87.87 - Fax : 02.32.81.87.88
sdmtc@sdmtc.fr - SPECIALISTE EN MESURE INDUSTRIELLE - Visitez régulièrement www.sdmtc.fr

www.sdmtc.fr

Site internet
SDM THERMIQUE & CONTROLE

PROMOTIONS.
Nouveaux produits.
Offre de prix et promotions.

CATALOGUE EN LIGNE.
Toutes les fiches techniques des produits distribués par SDM

PRESENTATION.
Découvrez l'entreprise SDM
THERMIQUE & CONTRÔLE

GenericA_A14-V3.00

EN GENERAL.

Catalogue des produits standards distribués et stockés.

CONDITIONS PARTICULIERES A LA VENTE DES PRODUITS.

DISPONIBILITE.

Sauf demandes exceptionnelles, les produits référencés font partie de notre gamme standard. En cas de rupture momentanée de la disponibilité, nous, nos fournisseurs ou, nos sociétés affiliées et partenaires ne pourraient être tenues pour responsables du dépassement de délais.

RETOUR DES PRODUITS.

Nous nous engageons à reprendre tout appareil référencé dans ce catalogue à condition que la demande soit motivée par des motifs réels et sérieux. Le produit devra être rendu :

EN PARFAIT ETAT, DANS SON EMBALLAGE D'ORIGINE AVEC NOTICES ET CERTIFICATS ATTENANTS.

Pour obtenir la reprise de tout matériel, le demandeur devra obtenir un numéro de retour auprès du service clientèle. Dans le cas où un appareil nous était retourné sans un numéro d'identification, il est possible que la gestion, hors procédure, de sa réception entraîne sa perte. Nous vous remercions de nous aider à vous faire bénéficier du plus haut degré de qualité.
Le retour des produits ne fera pas l'objet d'un avoir total, le montant des frais d'expédition et les frais de remise en stock restant à la charge du client. De même, les services associés : Certificats, réglages et toutes les opérations faisant appel à des prestations de main-d'oeuvre effectuées ne pourront donner lieu à un avoir ou à un remboursement.

LES PRODUITS NON TENUS EN STOCK ET DONC COMMANDES SPECIALEMENT, NE FERONT L'OBJET D'AUCUNE REPRISE.

CONDITIONS DE PAIEMENT.

Habituelles et négociées entre nos sociétés. Néanmoins à l'occasion de la première livraison nous demandons un règlement à la commande. Cette procédure interne qui a pour objectif de vous livrer au plus tôt en évitant tout perte de temps dûe à la gestion administrative des dossiers d'ouverture de compte ne peut nullement être remise en cause.

CONDITIONS DE PORT.

La livraison de ces produits étant exclusivement faite dans un cadre de rapidité, nous nous réservons le devoir de sélectionner les transporteurs les plus diligeants et les plus fiables. Ce service ayant un coût, il sera systématiquement refacturé.

NOTRE SOUHAIT.

Les produits de ce catalogue n'ont pas été sélectionnés pour des raisons de notoriété de la marque mais pour leurs qualités techniques et celles des services associés. Nous vous invitons à nous faire part de vos remarques par écrit quant à ceux-ci et souhaitons être le reflet de vos attentes vis à vis des constructeurs. Nous nous faisons un devoir d'être avant tout au service de nos clients.

Parmis les marques présentées :
APLISENS, ARI Armaturen, BOURDON-HAENNI, BURKERT, CONTROLAIR, DANFOSS, DATAIR, DATAREG, DATAVUE, DISIBEINT, EQUIP'FLUID, HYDAC, NEOVEL, NUOVA FIMA, INOR, KAMSTRUPP, KIMO, LUMEL, RENSE, SENSYTHERM, SIEMENS, SIMEX, TCM, WIKA ...
Toutes nos prestations sont réalisées en interne au sein de nos infrastructures. Nous réalisons par nous même tout ce qui concerne les prestations métrologiques, les études, les réparations et les réalisations «sur mesure».
Les prestations de montages des séparateurs proposés dans nos catalogues sont garanties à vie.

SDM
Thermique contrôle

SDM - Thermique & Contrôle - BP 292 - 22, rue des Patis - 76143 Le Petit-Quevilly - Tel : 02.32.81.87.87 - Fax : 02.32.81.87.88
sdmtc@sdmtc.fr - SPECIALISTE EN MESURE INDUSTRIELLE - Visitez régulièrement www.sdmtc.fr

www.sdmtc.fr

BON DE RETOUR.

Procédure selon ISO 9002 - Non conformités -

Bon à photocopier, à remplir et à envoyer au service clientèle à l'origine de la livraison des produits.
En cas d'acceptation de votre demande il vous sera communiqué un numéro de retour à noter en bas de page.
Dès lors, il vous suffit de nous retourner le matériel accompagné de ce document par les moyens de votre choix,

SANS CE BON, VOTRE RETOUR NE SERA PAS PRIS EN COMPTE ET NE POURRA ETRE TRAITE.

Société : Interlocuteur :

Numéro de commande : Numéro de bon de livraison :

Date de la demande de retour :

Motif de la demande :

Produit(s) à retourner :

REF 1 -
REF 2 -
REF 3 -
REF 4 -
REF 5 -
REF 6 -
REF 7 -
REF 8 -
REF 9 -
REF 10 -

NUMERO DE RETOUR

Cette procédure ayant pour but de vous offrir le plus haut niveau de qualité, nous vous remercions de votre compréhension et de votre participation.

Fiches techniques, catalogues, vitrines techniques,
et informations commerciales sur notre site internet
www.sdmtc.fr

GenericA_A14-V3.00

www.sdmtc.fr

QUI SOMMES NOUS ?

SPECIALISTES DES FLUIDES.

Nous ne prétendons pas être de simples distributeurs ; notre volonté a toujours été d'être des spécialistes reconnus dans le monde de la mesure et de la régulation en milieux industriels.
Lors des phases de mise en route des plans d'assurance qualité ISO 9001 et ISO 9002, beaucoup d'industriels se sont mis en quête de services plus étendus que ceux offerts par les laboratoires du BNM. Nous avons donc mis en oeuvre une politique de prestations en étalonnage associée à notre activité traditionnelle de maintenance des instruments de mesure et de régulation destinés aux fluides industriels. Ainsi, par le biais d'un seul interlocuteur, vous avez la faculté de faire vérifier vos matériels et de procéder à leur remise en état afin que nous puissions vous restituer des instruments en conformité avec les paramètres techniques du constructeur. Tout cela, en vous garantissant de ne pas immobiliser vos procédés de fabrication plus longtemps que nécessaire.
Notre politique d'investissements continus, nous permet aujourd'hui de vous offrir un panel de services allant de la simple remise en état de vos matériels jusqu'à l'étalonnage des instruments de mesure de pression, de température, des compteurs et débitmètres pour liquides depuis le DN8 jusqu'au DN250.
Les signaux électriques, pneumatiques et numériques destinés à la transmission des grandeurs mesurées sont eux aussi au catalogue de nos prestations.

LA METROLOGIE :
DES DELAIS COURTS EN ATELIER OU CHEZ VOUS.

C'est grâce à 6 étalons primaires et 63 secondaires que nous pouvons vous offrir une prestation d'étalonnage complète pour tout ce qui concerne la mesure dynamique des fluides.
Trois grandes familles se distinguent :

PRESSION
TEMPERATURE
COMPTAGE / DEBIT

En association : Les grandeurs électriques suivantes qui nous assurent la capacité d'étalonner des chaînes de mesure complètes.

COURANT / TENSION
FREQUENCE / TEMPS

Un logiciel d'étalonnage performant, le «CMX», voir : *http://www.beamex.com* ; nous permet de vous fournir des certificats conformes aux normes en vigueur et nous assure en outre la faculté de suivre, si vous le souhaitez, la vie de vos instruments.
Au delà de la simple gestion métrologique, nous assurons contractuellement le suivi administratif de vos parcs d'instruments. Ainsi nous pouvons précéder vos demandes et planifier avec vous les dates de vos campagnes.
Faîtes votre compte : Temps d'immobilisation des appareils à étalonner, temps de remise en état éventuel, coûts d'immobilisation, frais d'expédition, ...
Un seul prestataire, une seule facture, un seul interlocuteur.
C'est avant tout ; une offre complète.
Un service commercial pour entretenir des relations durables et sincères avec nos clients.
Des conseils et des compétences pour définir les bons instruments, les prestations les plus efficaces.
Une assistance technique à l'installation, la mise en service et à l'après-vente.
Un seul département pour vous assister.

Tous nos techniciens sont polyvalents et reçoivent plusieurs fois par an des formations techniques destinées à enrichir leurs compétences et savoir-faire.

Des prestations de qualité en laboratoire ou sur votre site !

POURQUOI NOUS CHOISIR ?

Contrairement à un laboratoire qui n'assure que l'étalonnage, notre atelier par sa compétence et ses moyens vous offre la complémentarité de deux prestations de services (maintenance et métrologie). Cela nous permet éventuellement de vous proposer la réparation et la remise aux normes «constructeur» de l'instrument avant son réajustage et l'établissement d'un certificat. Vous n'avez donc pas la désagréable surprise de recevoir un coûteux certificat d'étalonnage vous précisant que votre appareil se trouve en dehors de ses spécifications et qu'il est nécessite de le réajuster.

Ce que nous vous offrons :

- Un devis gratuit.
- Une prestation rapide permettant une immobilisation réduite de vos instruments.
- Des contrats de vérification de votre parc d'instruments en laboratoire ou sur votre site.
- Un certificat avec le rattachement COFRAC de nos chaînes de mesure fourni systématiquement.
- En cas d'écart nous vous proposons le ré-ajustage du capteur ou de la chaîne à étalonner.
- La possibilité de remettre en état votre appareil afin de vous le retourner conforme.
- Des prestations sur site toute l'année et surtout ....

Depuis 1970, 40 années d'expérience dans la mesure et la régulation !

GenericA_A14-V3.00

SDM - Thermique & Contrôle - BP 292 - 22, rue des Patis - 76143 Le Petit-Quevilly - Tel : 02.32.81.87.87 - Fax : 02.32.81.87.88
sdmtc@sdmtc.fr - SPECIALISTE EN MESURE INDUSTRIELLE - Visitez régulièrement www.sdmtc.fr

INSTALLATIONS ET MISES EN SERVICE.

www.sdmtc.fr

Nous vous préconisons le matériel, nous vous le fournissons, nous l'étalonnons et le réglons.
Nos techniciens sont formés selon les normes de sécurité en vigueur et sont titulaires des qualifications ATEX nécessaires.
Ils sont tous d'excellents instrumentistes avant d'être de bons électriciens ou mécaniciens.

Installations et mises en service de mesures de niveau en zone ATEX.

Banc de test destiné au contrôle des échappements du char Leclerc. "Défense Nationale".

MISE EN ARMOIRES, EN COFFRETS ET REALISATION DE SYSTEMES.

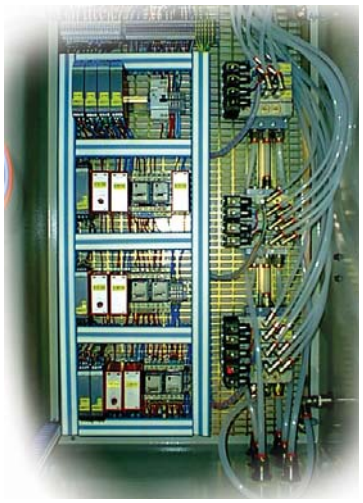

Nous avons, depuis longtemps, acquis la certitude que nos clients recherchent des solutions et non pas du matériel. C'est pourquoi depuis 1970, nous proposons des prestations qui vont au-delà du simple produit.
La vérification de vos capteurs, la réparation des instruments de mesure de pression, des compteurs, la mise en armoire, en coffret, l'installation, l'assistance ou la mise en service ...
Nous avons les outils, les hommes, les compétences ... et la couverture des assurances ...
Quelques références ?
AIRBUS, EDF CNPE, RENAULT, VALEO .....
Quelques exemples du plus simple au plus ... technique :

Etude, réalisation et installation d'un système de gestion de remplissage de fûts

Banc d'épreuve, sous pression.

Mise en coffret d'enregistreur, régulateurs, indicateurs à fonction ...

Système d'épreuve de tube à essai.

Système de filtration mobile.

GenericA_A14-V3.00

PRESTATION D'ETALONNAGES.

www.sdmtc.fr

Etalonnage en laboratoire.
Etalonnage sur site.
Réparation de compteurs.
Réparation de transmetteurs de pression sur séparateurs.
Montage en armoire, en coffret.
Installations et mises en service.
Maintenance sur site et en atelier.

ETALONNAGES

PRESSION.

De -1 à 1000 bar.
Pression barométrique.
Système de génération et de mesure de pression relative de précision $5x10^{-5}$
Procédure selon ISO9002.
Vérifications conformes aux NFX 07010 et NFX 07011.

TEMPERATURE.

De -30°C à +650°C.
Vérification de thermomètres classiques, de sondes de température, pyromètres mono chromatiques infrarouges, thermostats.
Association de sondes et d'indicateurs.

DEBIT et COMPTAGE.

De 10l/h à $100m^3/h$.
Vérification des débitmètres et des compteurs de toutes technologies. (turbine, volumétrique, électromagnétiques, massiques, ultrasons, ...)
Remise en état de toutes les marques et de tous les modèles de compteurs, de pré-sélecteurs mécaniques et d'accessoires.

AUDIT DE PARC D'INSTRUMENTS.

Afin de rationnaliser et d'optimiser l'utillisation de vos matériels de mesure de pression, de température et de débit, nous pouvons réaliser un audit de vos installations.

CONTRATS DE MAINTENANCE.

Pour permettre la fiabilisation de votre parc d'instruments de mesure, nous réalisons des vérifications périodiques de ces derniers.

CONTRATS D'ETALONNAGE.

Nous réalisons, sur site ou en laboratoire, la vérification de vos mesureurs de pression, de température et de débit.

VACATIONS.

Pour des interventions régulières ou sporadiques, vous pouvez disposer d'un ou de plusieurs techniciens spécialisés dans la mesure et la régulation. Vous avez besoin de disposer d'un technicien pour la journée, la semaine. Vous souhaitez disposer d'une équipe deux jours par mois ? Consultez-nous afin de connaître leur disponibilité. C'est facile, pratique et économique. Pas de charges, pas de contrat, une simple commande suffit.

GenericA_A14-V3.00

SDM - Thermique & Contrôle - BP 292 - 22, rue des Patis - 76143 Le Petit-Quevilly - Tel : 02.32.81.87.87 - Fax : 02.32.81.87.88
sdmtc@sdmtc.fr - SPECIALISTE EN MESURE INDUSTRIELLE - Visitez régulièrement www.sdmtc.fr

PRESTATION DE REMISE EN ETAT.

www.sdmtc.fr

Nous assurons la réparation de tous les instruments de mesure et de régulation que nous commercialisons et cela même s'ils ne sont plus sous garantie.

Réfection et tarage de soupapes avec certificats attenants.
Remise en état de purgeurs.
Réparation, réglage et remise en place de vannes de régulation.
Réparation de tous systèmes de positionnement de vanne.
Réparation d'ensembles de mesure, transmetteurs sur séparateurs.
Réparation de compteurs mécaniques, de pré-selecteurs mécaniques et des systèmes de contrôle de «Batch».

Remise en état de purgeurs ARI, Armstrong, Byvap, Sarco ....

Assemblage de transmetteurs différentiels sur séparateurs.

Réfection d'une vanne de régulation.

Banc de remise en état des transmetteurs sur séparateurs.

ET A PROPOS ! QU'EN EST-IL DE LA REPARATION DE VOS TRANSMETTEURS «DIFFERENTIELS» SUR SEPARATEURS ?

Nous assurons depuis de nombreuses années la réparation des transmetteurs de mesure de pression différentielle.
Notre banc de réparation, dont la première version date de 1970 est sans cesse amélioré.
Notre stock, nous permet de vous proposer en moyenne des délais DEUX FOIS PLUS COURTS que ceux des constructeurs à des prix nettement plus compétitifs. Notre unité d'usinage nous permet de vous satisfaire rapidement pour de petites séries, des applications très spéciales ou pour une réalisation d'après vos plans.
Nos prestations sont systématiquement contrôlées en sortie de production sur nos bancs d'étalonnage raccordés COFRAC ce qui nous permet de vous **GARANTIR A VIE** nos prestations de montage.

N'hésitez pas à demander une visite de nos installations.

GenericA_A14-V3.00

NOS AUTRES CATALOGUES.

Mesure de la pression.

Séparateurs pression industrielle.

De la mesure ....

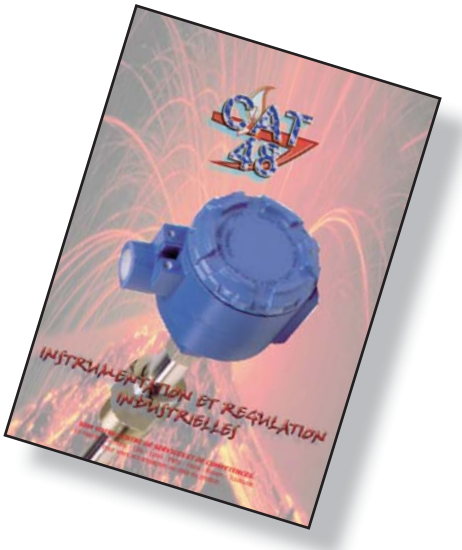

Sondes, cannes thermométriques et pyromètres.

Transmetteurs de température embarqués.

Instrument de gestion des boucles de mesures.

Robinetterie vapeur et industrielle.

Actionneurs et vannes de régulation.

GenericA_A14-V3.00

SDM - Thermique & Contrôle - BP 292 - 22, rue des Patis - 76143 Le Petit-Quevilly - Tel : 02.32.81.87.87 - Fax : 02.32.81.87.88
sdmtc@sdmtc.fr - SPECIALISTE EN MESURE INDUSTRIELLE - Visitez régulièrement www.sdmtc.fr

NOS AUTRES CATALOGUES.

Mesure de niveau.

Mesure de niveau hydrostatique.

Thermométrie industrielle.

Instruments d'intégration de la mesure dans les réseaux numériques.

Afficheurs, compteurs, ratiomètres et datalogger.

Régulateurs et enregistreurs.

... à la régulation des fluides industriels.

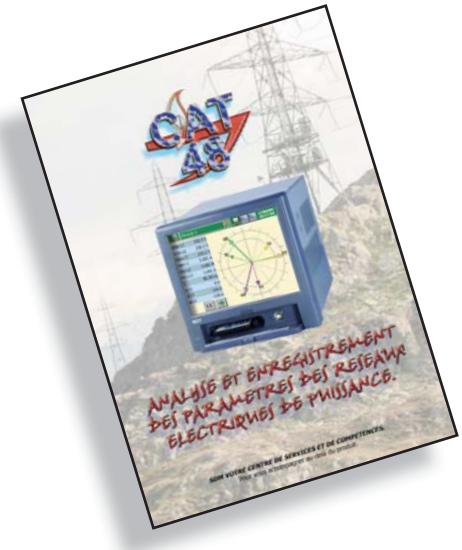

Mesure, régulation et gestion des réseaux de puissance.

GenericA_A14-V3.00

K

SDM - Thermique & Contrôle - BP 292 - 22, rue des Patis - 76143 Le Petit-Quevilly - Tel : 02.32.81.87.87 - Fax : 02.32.81.87.88
sdmtc@sdmtc.fr - SPECIALISTE EN MESURE INDUSTRIELLE - Visitez régulièrement www.sdmtc.fr

SDM THERMIQUE & CONTROLE
22, rue des Patis - 76143 - Le Petit-quevilly Cedex.
T : 02 32 81 87 87 - F : 02 32 81 97 93
sdmtc@sdmtc.fr visitez : http://www.sdmtc.fr

ARI-FABA®-Plus

Robinet à soupape d'arrêt à soufflet

Robinet à soupape d'arrêt à soufflet, étanchéité métal/métal, sans entretien

ARI-FABA®-Plus - Corps droit à brides

- Marque d'homologation DIN DVGW
- TA - Luft TÜV-essai n° 973-10183778
- TRB 801 Annexe II N°45 (sauf EN-JL1040)

Fonte grise
Fonte à graphite sphéroïdal
Acier moulé
Acier forgé
Acier inoxydable

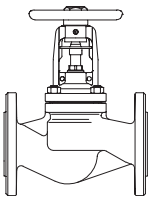

Fig. 046 Page 2-4

ARI-FABA®-Plus - Corps droit avec embouts à souder

- Marque d'homologation DIN DVGW
- TA - Luft TÜV-essai n° 973-10183778
- TRB 801 Annexe II N°45

Acier forgé

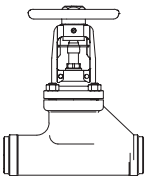

Fig. 040 Page 5

ARI-FABA®-Plus - Corps droit avec embouts à souder

- Marque d'homologation DIN DVGW
- TA - Luft TÜV-essai n° 973-10183778
- TRB 801 Annexe II N°45

Acier moulé

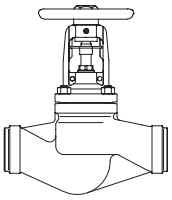

Fig. 040 Page 6

ARI-FABA®-Plus - Siège incliné à brides

- TA - Luft TÜV-essai n° 973-10183778
- TRB 801 Annexe II N°45

Acier inoxydable

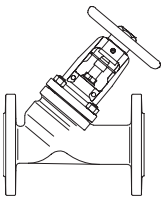

Fig. 069 Page 7

ARI-FABA®-Plus - Siège incliné avec embouts à souder

- Marque d'homologation DIN DVGW
- TA - Luft TÜV-essai n° 973-10183778
- TRB 801 Annexe II N°45

Acier moulé
Acier inoxydable

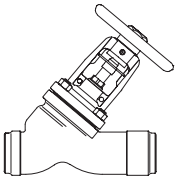

Fig. 066 Page 8+9

ARI-FABA®-Plus - Corps équerre à brides

- Marque d'homologation DIN DVGW
- TA - Luft TÜV-essai n° 973-10183778
- TRB 801 Annexe II N°45 (sauf EN-JL1040)

Fonte grise
Fonte à graphite sphéroïdal
Acier moulé

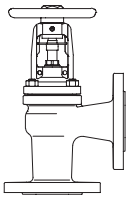

Fig. 047 Page 10

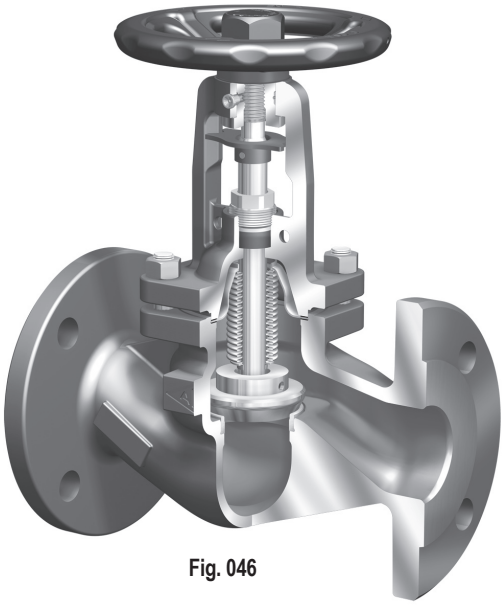

Fig. 046

Pour ANSI consulter la fiche technique „ARI-FABA®-Plus/-Supra ANSI"

Caractéristiques:

- Soufflet à double paroi
- Clapet avec siège à portée conique
- Tige à pas fin
- Graisseur plat
- Dispositif de blocage encastré
- Robinet en fonte grise avec chapeau à arcade en fonte à graphite sphéroïdal
- Chapeau à arcade dissipant la chaleur
- Chapeau à arcade optimisé pour montage d'accessoires
- Presse-étoupe de sécurité
- Indicateur de position de série
- Volant non montant
- Dispositif anti-rotation amovible pour chaque diamètre nominal
- Tige à filetage extérieur
- Tige à filetage roulé

Robinet à soupape d'arrêt à passage droit avec brides et soufflet (Fonte grise, Fonte à graphite sphéroïdal, Acier moulé)

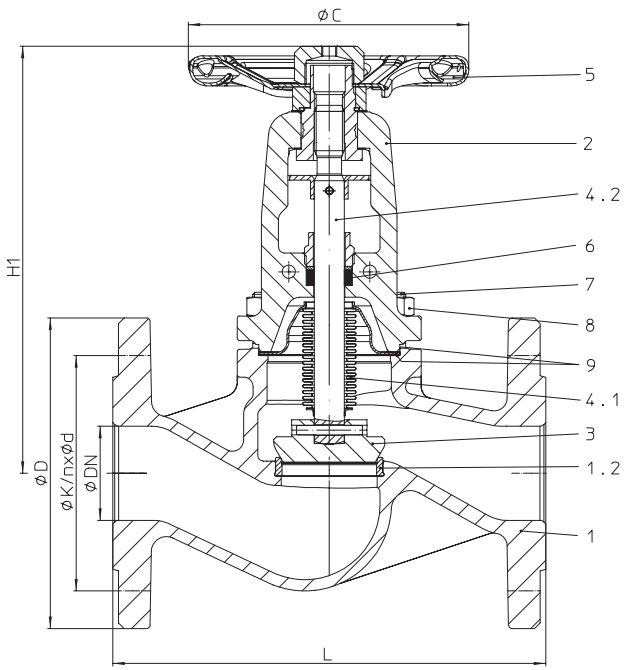

No. de figure	Pression nominale	Matériau	Diamètre nominal
12.046	PN16	EN-JL1040	DN15-300
22.046	PN16	EN-JS1049	DN15-350
	Test: • DIN DVGW-Reg. DG-4313AO 0772		
23.046	PN25	EN-JS1049	DN15-150
34.046	PN25	1.0619+N	DN200-400
	Test: • DIN DVGW-Reg. DG-4314AO 0777		
35.046	PN40	1.0619+N	DN15-250
	Test: • DIN DVGW-Reg. DG-4314AO 0778		
Test: • TA - Luft TÜV-essai n° 973-10183778			
Clapet avec siège à portée conique de série			
Lors de pressions différentielles élevées - clapet d'équilibrage nécessaire! (cf. page 12)			

Extrait de domaines d'utilisation possibles

Industrie, technologie de centrales électriques, installations d'épuration des gaz de fumée, technologie des procédés industriels, alimentation en gaz, installations de vapeur, usines de traitement, installations de vide, installations de chauffage, technique ménagère et du bâtiment, usines d'huile caloporteuse, constr. d'installations technologiques, etc

(autres domaines d'utilisation sur demande)

Extrait de fluides possibles

Vapeurs, gaz, eau surchauffée, huiles caloporteuses, eau industrielle, vide, ammoniac, etc.

(autres fluides sur demande)

Nomenclature

Pos.	Désignation	Fig. 12.046	Fig. 22. / 23.046	Fig. 34. / 35. 046
1	Corps	EN-JL1040, EN-GJL-250	EN-JS1049, EN-GJS-400-18U-LT	GP240GH+N, 1.0619+N
1.2	Bague de siège	X20Cr13+QT, 1.4021+QT		≤DN50: X20Cr13+QT, 1.4021+QT / ≥DN65: G19 9 NbSi, 1.4551
2	Chapeau à arcade	EN-JS1049, EN-GJS-400-18U-LT		GP240GH+N, 1.0619+N
3	Clapet *	≤ DN200: X20Cr13+QT, 1.4021+QT (durci) / ≥ DN250: P265GH, 1.0425 / G19 9 Nb Si, 1.4551		
4.1	Soufflet d'étanchéité	X6CrNiMoTi17 12 2, 1.4571		
4.2	Tige	X20Cr13+QT, 1.4021+QT		
5	Volant *	≤DN125: St (revêtement déposé par cataphorèse) / ≥DN150: EN-JL1040, EN-GJL-250 (revêtement époxy)		
6	Bague de garniture	Graphite pur		
7	Vis hexagonale	5.6	--	
7	Goujon fileté	--	25CrMo4, 1.7218	
8	Ecrous hexagonaux	--	C35E, 1.1181	
9	Joint plat *	Graphite pur (avec âme en acier inoxydable, CrNi)		
* Pièce de rechange				

Il faut tenir compte des indications et des restrictions de la réglementation technique!

Les instructions de service peuvent être demandées par téléphone au +49 (0)5207 / 994-0 ou par télécopie au +49 (0)5207 / 994-158 ou -159.

Les robinets ARI en EN-JL1040 ne sont pas agrées pour une utilisation dans les installations selon TRD 110.

Il existe une autorisation de fabrication selon TRB 801 n° 45. (EN-JL1040 n'est pas autorisé selon TRB 801 n° 45)

Le domaine d'utilisation de la robinetterie relève de la responsabilité de l'installateur ou de l'exploitant de l'installation.

Dimensions

	DN	15	20	25	32	40	50	65	80	100	125	150	200	250	300	350	400
L	(mm)	130	150	160	180	200	230	290	310	350	400	480	600	730	850	980	1100
H1	(mm)	205	205	210	210	225	230	245	265	365	395	430	550	720	775	975	1015
ØC (PN16)	(mm)	125	125	125	125	150	150	175	175	225	300	400	520	520	520	640	640
ØC (PN25)	(mm)	125	125	125	125	150	150	175	175	300	300	400	520	520	520	640	640
ØC (PN40)	(mm)	125	125	125	125	150	150	175	225	300	300	400	520	520	--	--	--
Course	(mm)	6	6	8	8	13	13	16	20	25	32	40	50	70	80	90	100
Valeur Kvs	(m^3/h)	5,3	7,2	12	16	28,5	43	75	105	170	270	405	675	1090	1460	2010	2640
Valeur Zeta	--	2,9	4,9	4,3	6,5	5	5,4	5,1	5,9	5,5	5,3	4,9	5,6	5,2	6,1	5,9	5,9
Valeur zéta ... avec marge de tolérance résultant du calcul de la valeur du Kv selon VDI/VDE 2173.																	Dimensions standard des brides voir page 14

Longueur face à face FTF série 1 selon DIN EN 558

Poids

No. de figure	DN	15	20	25	32	40	50	65	80	100	125	150	200	250	300	350	400
12. / 22. / 23.046	(kg)	3,7	4,5	5,6	6,9	8,9	11	15,3	21,1	32,4	51,6	74	147	247	404	524	--
34.046	(kg)	--	--	--	--	--	--	--	--	--	--	--	168	268	395	629	865
35.046	(kg)	4,1	5,1	6,2	7,3	10,6	12,6	19,1	26,1	35	60,3	88	160	310	--	--	--

Robinet à soupape d'arrêt à passage droit avec brides et soufflet (Acier inoxydable)

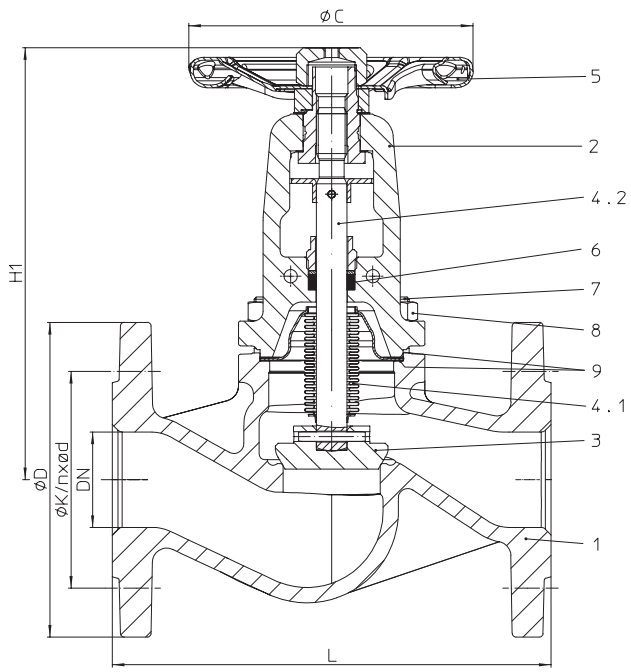

No. de figure	Pression nominale	Matériau	Diamètre nominal
52.046	PN16	1.4408	DN15-250
62.046	PN16	1.4408 Corps / 1.0619+N Couvercle	DN15-250
54.046	PN25	1.4408	DN200-250
64.046	PN25	1.4408 Corps / 1.0619+N Couvercle	DN200-250
55.046	PN40	1.4408	DN15-150
65.046	PN40	1.4408 Corps / 1.0619+N Couvercle	DN15-150
Test: • TA - Luft TÜV-essai n° 973-10183778			
Clapet avec siège à portée conique de série			
Lors de pressions différentielles élevées - clapet d'équilibrage nécessaire! (cf. page 12)			

Extrait de domaines d'utilisation possibles

Usines de traitement, industrie chimique, technologie des hôpitaux, technologie des procédés industriels, installations d'eau industrielle, installations utilisant des fluides agressifs, etc.

(autres domaines d'utilisation sur demande)

Extrait de fluides possibles

Eau industrielle, fluides agressifs, etc.

(autres fluides sur demande)

Nomenclature

Pos.	Désignation	Fig. 52. / 54. / 55.046	Fig. 62. / 64. / 65.046
1	Corps	GX5CrNiMo19-11-2, 1.4408	
2	Chapeau à arcade	GX5CrNiMo19-11-2, 1.4408	GP240GH+N, 1.0619+N
3	Clapet *	X6CrNiMoTi17 12 2, 1.4571	
4.1	Soufflet d'étanchéité	X6CrNiMoTi17 12 2, 1.4571	
4.2	Tige	X6CrNiMoTi17 12 2, 1.4571	
5	Volant *	≤DN125: St (revêtement déposé par cataphorèse) / ≥DN150: EN-JL1040, EN-GJL-250 (revêtement époxy)	
6	Bague de garniture	Graphite pur	
7	Vis hexagonale	--	
7	Goujon fileté	A4-70	25CrMo4, 1.7218
8	Ecrous hexagonaux	A4	C35E, 1.1181
9	Joint plat *	Graphite pur (avec âme en acier inoxydable, CrNi)	
* Pièce de rechange			

Il faut tenir compte des indications et des restrictions de la réglementation technique!

Les instructions de service peuvent être demandées par téléphone au +49 (0)5207 / 994-0 ou par télécopie au +49 (0)5207 / 994-158 ou -159.

Il existe une autorisation de fabrication selon TRB 801 n° 45.

Le domaine d'utilisation de la robinetterie relève de la responsabilité de l'installateur ou de l'exploitant de l'installation.

Dimensions

	DN	15	20	25	32	40	50	65	80	100	125	150	200	250
L	(mm)	130	150	160	180	200	230	290	310	350	400	480	600	730
H1	(mm)	200	200	210	210	225	230	245	265	365	395	430	550	720
ØC (PN16)	(mm)	125	125	125	125	150	150	175	175	225	300	400	520	520
ØC (PN25)	(mm)	125	125	125	125	150	150	175	175	300	300	400	520	520
ØC (PN40)	(mm)	125	125	125	125	150	150	175	225	300	300	400	520	520
Course	(mm)	6	6	8	8	13	13	16	20	25	32	40	50	70
Valeur Kvs	(m^3/h)	5,3	7,2	12	16	28,5	43	75	105	170	270	405	675	1090
Valeur Zeta	--	2,9	4,9	4,3	6,5	5	5,4	5,1	5,9	5,5	5,3	4,9	5,6	5,2
Valeur zéta ... avec marge de tolérance résultant du calcul de la valeur du Kv selon VDI/VDE 2173. Dimensions standard des brides voir page 14														

Longueur face à face FTF série 1 selon DIN EN 558

Poids

No. de figure	DN	15	20	25	32	40	50	65	80	100	125	150	200	250
52. / 54. / 62. / 55. / 64. / 65.046	(kg)	4,3	4,8	6,3	7,3	10,3	12,6	19	25	33	53	71	187	272

Robinet à soupape d'arrêt à passage droit avec brides et soufflet (Acier forgé)

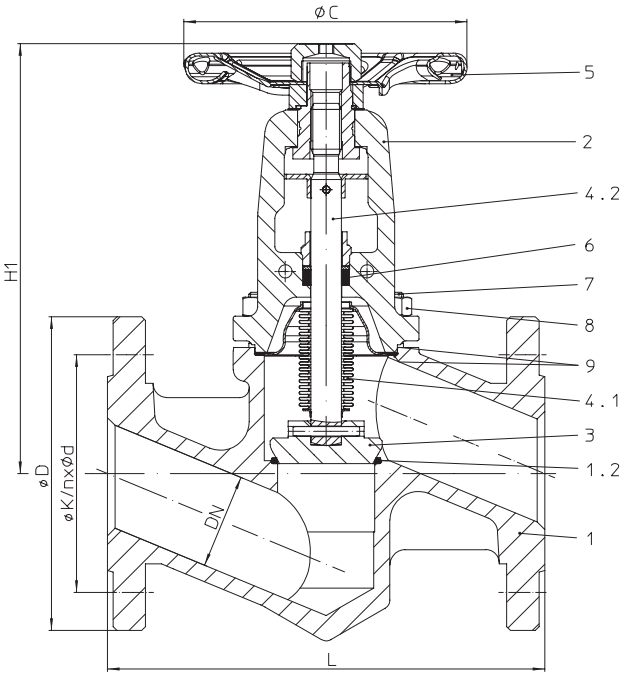

DN40-50

No. de figure	Pression nominale	Matériau	Diamètre nominal
45.046	PN40	1.0460	DN15-50
	DN >50 cf. Fig. 35.046 (1.0619+N)		
Test: • TA - Luft TÜV-essai n° 973-10183778			
Clapet avec siège à portée conique de série			

Extrait de domaines d'utilisation possibles

Industrie, technologie de centrales électriques, installations d'épuration des gaz de fumée, technologie des procédés industriels, alimentation en gaz, installations de vapeur, usines de traitement, installations de vide, installations de chauffage, technique ménagère et du bâtiment, usines d'huile caloporteuse, constr. d'installations technologiques, etc
(autres domaines d'utilisation sur demande)

Extrait de fluides possibles

Vapeurs, gaz, eau surchauffée, huiles caloporteuses, eau industrielle, vide, ammoniac, etc.
(autres fluides sur demande)

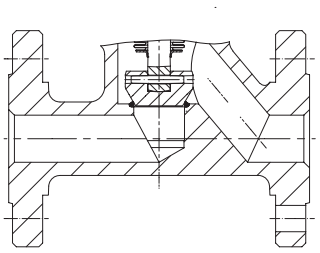

DN15-32

Nomenclature

Pos.	Désignation	Fig. 45.046
1	Corps	P250 GH, 1.0460
1.2	Siège	G19 9 NbSi, 1.4551
2	Chapeau à arcade	GP240GH+N, 1.0619+N
3	Clapet *	X20Cr13+QT, 1.4021+QT (durci)
4.1	Soufflet d'étanchéité	X6CrNiMoTi17 12 2, 1.4571
4.2	Tige	X20Cr13+QT, 1.4021+QT
5	Volant *	Fe P01, 1.0330 (revêtement déposé par cataphorèse)
6	Bague de garniture	Graphite pur
7	Goujon fileté	25CrMo4, 1.7218
8	Ecrous hexagonaux	C35E, 1.1181
9	Joint plat *	Graphite pur (avec âme en acier inoxydable, CrNi)
* Pièce de rechange		

Il faut tenir compte des indications et des restrictions de la réglementation technique!

Les instructions de service peuvent être demandées par téléphone au +49 (0)5207 / 994-0 ou par télécopie au +49 (0)5207 / 994-158 ou -159.

Il existe une autorisation de fabrication selon TRB 801 n° 45..

Le domaine d'utilisation de la robinetterie relève de la responsabilité de l'installateur ou de l'exploitant de l'installation.

Dimensions

	DN	15	20	25	32	40	50
L	(mm)	130	150	160	180	200	230
H1	(mm)	215	215	225	230	230	230
ØC (PN40)	(mm)	125	125	125	125	150	150
Course	(mm)	6	6	8	8	13	13
Valeur Kvs	(m^3/h)	3,6	6,3	10	13	24	36
Valeur Zeta	--	6,2	6,4	6,2	9,9	7,1	7,7
Valeur zéta ... avec marge de tolérance résultant du calcul de la valeur du Kv selon VDI/VDE 2173.							Dimensions standard des brides voir page 14

Longueur face à face FTF série 1 selon DIN EN 558

Poids

No. de figure	DN	15	20	25	32	40	50
45.046	(kg)	3,8	4,8	5,5	7	10	12

Robinet à soupape d'arrêt à passage droit avec embouts à souder et soufflet (Acier forgé)

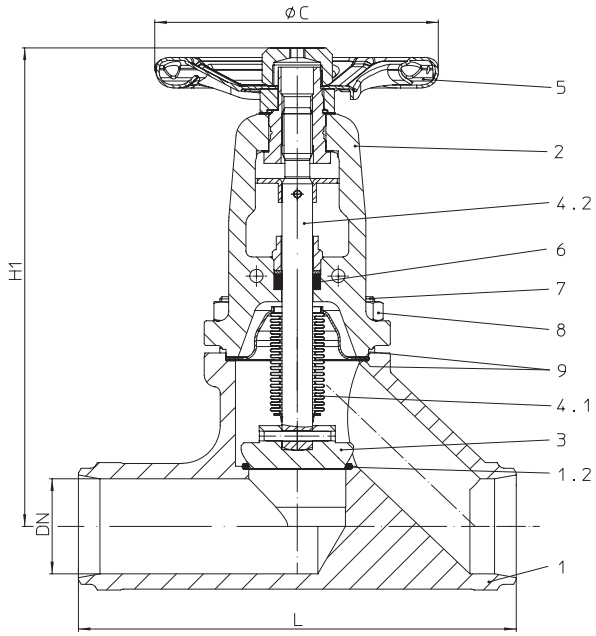

No. de figure	Pression nominale	Matériau	Diamètre nominal
45.040	PN40	1.0460	DN15-50
	DN >50 cf. Fig. 35.040 (1.0619+N)		
Embouts à souder selon DIN EN 12627 - 4 (cf. page 11)			
Test: • TA - Luft TÜV-essai n° 973-10183778			
Clapet avec siège à portée conique de série			

Extrait de domaines d'utilisation possibles

Industrie, technologie de centrales électriques, installations d'épuration des gaz de fumée, technologie des procédés industriels, alimentation en gaz, installations de vapeur, usines de traitement, installations de vide, installations de chauffage, technique ménagère et du bâtiment, usines d'huile caloporteuse, constr. d'installations technologiques, etc
(autres domaines d'utilisation sur demande)

Extrait de fluides possibles

Vapeurs, gaz, eau surchauffée, huiles caloporteuses, eau industrielle, vide, ammoniac, etc.
(autres fluides sur demande)

Nomenclature

Pos.	Désignation	Fig. 45.040
1	Corps	P250 GH, 1.0460
1.2	Siège	G19 9 NbSi, 1.4551
2	Chapeau à arcade	GP240GH+N, 1.0619+N
3	Clapet *	X20Cr13+QT, 1.4021+QT (durci)
4.1	Soufflet d'étanchéité	X6CrNiMoTi17 12 2, 1.4571
4.2	Tige	X20Cr13+QT, 1.4021+QT
5	Volant *	Fe P01, 1.0330 (revêtement déposé par cataphorèse)
6	Bague de garniture	Graphite pur
7	Goujon fileté	25CrMo4, 1.7218
8	Ecrous hexagonaux	C35E, 1.1181
9	Joint plat *	Graphite pur (avec âme en acier inoxydable, CrNi)
* Pièce de rechange		

Il faut tenir compte des indications et des restrictions de la réglementation technique!

Les instructions de service peuvent être demandées par téléphone au +49 (0)5207 / 994-0 ou par télécopie au +49 (0)5207 / 994-158 ou -159.

Il existe une autorisation de fabrication selon TRB 801 n° 45.

Le domaine d'utilisation de la robinetterie relève de la responsabilité de l'installateur ou de l'exploitant de l'installation.

Dimensions

	DN	15	20	25	32	40	50
L	(mm)	130	150	160	180	200	230
H1	(mm)	215	215	225	230	250	255
ØC (PN40)	(mm)	125	125	125	125	150	150
Course	(mm)	6	6	8	8	13	13
Valeur Kvs	(m^3/h)	3,6	3,6	10	13	21	32
Valeur Zeta	--	6,2	6,4	6,2	9,9	9,3	9,7
Valeur zéta ... avec marge de tolérance résultant du calcul de la valeur du Kv selon VDI/VDE 2173.							

Longueur face à face ETE série 1 selon DIN EN 12982

Poids

No. de figure	DN	15	20	25	32	40	50
45.040	(kg)	2,6	2,8	3,8	4,2	5,8	8,2

Robinet à soupape d'arrêt à passage droit avec embouts à souder et soufflet (Acier moulé)

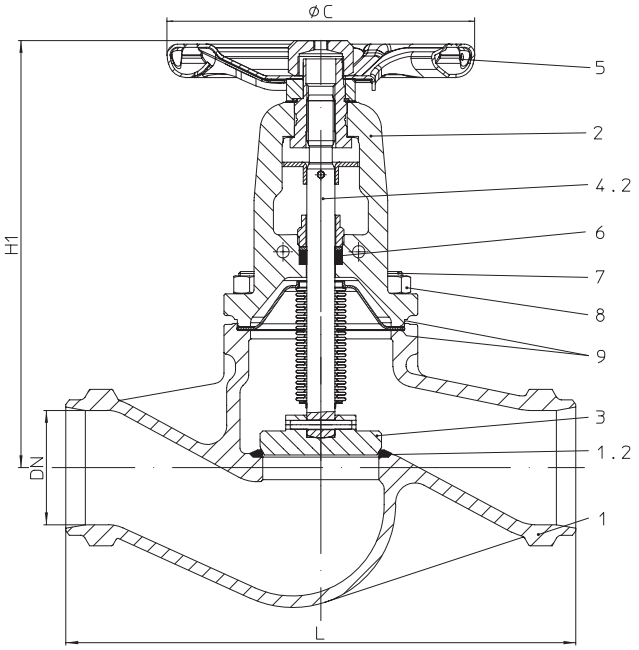

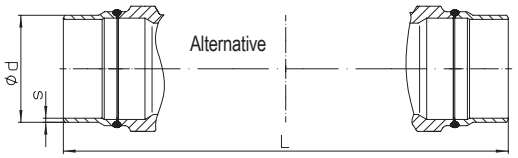

No. de figure	Pression nominale	Matériau	Diamètre nominal
34.040	PN25	1.0619+N	DN200-300
35.040	PN40	1.0619+N	DN65-250
Embouts à souder selon DIN EN 12627 - 4 (cf. page 11) alternatif: DN65-200 avec embouts à souder ferrés en acier P235GH			
Test: • TA - Luft TÜV-essai n° 973-10183778 • DIN DVGW-Reg. DG-4314AO 0777/0778			
Clapet avec siège à portée conique de série			
Lors de pressions différentielles élevées - clapet d'équilibrage nécessaire! (cf. page 12)			

Extrait de domaines d'utilisation possibles

Industrie, technologie de centrales électriques, installations d'épuration des gaz de fumée, technologie des procédés industriels, alimentation en gaz, installations de vapeur, usines de traitement, installations de vide, installations de chauffage, technique ménagère et du bâtiment, usines d'huile caloporteuse, constr. d'installations technologiques, etc
(autres domaines d'utilisation sur demande)

Extrait de fluides possibles

Vapeurs, gaz, eau surchauffée, huiles caloporteuses, eau industrielle, vide, ammoniac, etc.
(autres fluides sur demande)

Nomenclature

Pos.	Désignation	Fig. 34.040 / 35.040
1	Corps	GP240GH+N, 1.0619+N
1.2	Siège	G19 9 NbSi, 1.4551
2	Chapeau à arcade	GP240GH+N, 1.0619+N
3	Clapet *	≤DN200: X20Cr13+QT, 1.4021+QT (durci) / ≥DN250: P265GH, 1.0425 / G19 9 Nb Si, 1.4551
4.1	Soufflet d'étanchéité	X6CrNiMoTi17 12 2, 1.4571
4.2	Tige	X20Cr13+QT, 1.4021+QT
5	Volant *	≤DN125: St (revêtement déposé par cataphorèse) / >DN125: EN-JL1040, EN-GJL-250 (revêtement époxy)
6	Bague de garniture	Graphite pur
7	Goujon fileté	25CrMo4, 1.7218
8	Ecrous hexagonaux	C35E, 1.1181
9	Joint plat *	Graphite pur (avec âme en acier inoxydable, CrNi)
* Pièce de rechange		

Il faut tenir compte des indications et des restrictions de la réglementation technique!

Les instructions de service peuvent être demandées par téléphone au +49 (0)5207 / 994-0 ou par télécopie au +49 (0)5207 / 994-158 ou -159.

Il existe une autorisation de fabrication selon TRB 801 n° 45.

Le domaine d'utilisation de la robinetterie relève de la responsabilité de l'installateur ou de l'exploitant de l'installation.

Dimensions

	DN	65	80	100	125	150	200	250	300
L	(mm)	290	310	350	400	480	600	730	850
H1	(mm)	245	265	365	395	430	550	720	775
ØC (PN25)	(mm)	--	--	--	--	--	520	520	520
ØC (PN40)	(mm)	175	225	300	300	400	520	520	--
Course	(mm)	16	20	25	32	40	50	70	80
Valeur Kvs	(m^3/h)	75	105	170	270	405	675	1090	1460
Valeur Zeta	--	5,1	5,9	5,5	5,3	4,9	5,6	5,2	6,1
Valeur zéta ... avec marge de tolérance résultant du calcul de la valeur du Kv selon VDI/VDE 2173.									

Longueur face à face ETE série 1 selon DIN EN 12982

Poids

No. de figure	DN	65	80	100	125	150	200	250	300
34.040	(kg)	--	--	--	--	--	160	242	370
35.040	(kg)	12	16,8	23,6	40	56	166	251	--

Robinet à soupape d'arrêt à siège incliné avec brides et soufflet (Acier inoxydable)

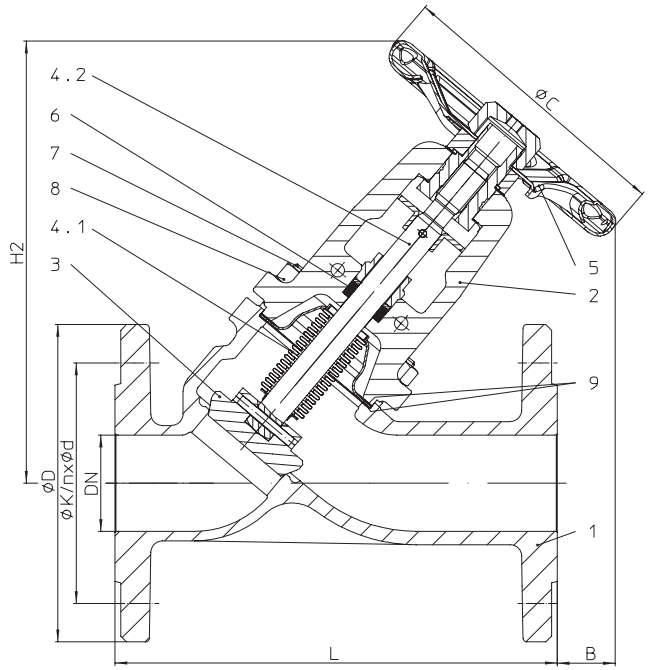

No. de figure	Pression nominale	Matériau	Diamètre nominal
52.069	PN16	1.4408	DN15-200
62.069	PN16	1.4408 Corps / 1.0619+N Couvercle	DN15-200
54.069	PN25	1.4408	DN200
64.069	PN25	1.4408 Corps / 1.0619+N Couvercle	DN200
55.069	PN40	1.4408	DN15-150
65.069	PN40	1.4408 Corps / 1.0619+N Couvercle	DN15-150
Test: • TA - Luft TÜV-essai n° 973-10183778			
Clapet avec siège à portée conique de série			
Lors de pressions différentielles élevées - clapet d'équilibrage nécessaire! (cf. page 12)			

Extrait de domaines d'utilisation possibles

Usines de traitement, industrie chimique, technologie des hôpitaux, technologie des procédés industriels, installations d'eau industrielle, installations utilisant des fluides agressifs, etc.
(autres domaines d'utilisation sur demande)

Extrait de fluides possibles

Eau industrielle, fluides agressifs, etc.
(autres fluides sur demande)

Nomenclature

Pos.	Désignation	Fig. 52.069 / Fig. 54.069 / Fig. 55.069	Fig. 62.069 / Fig. 64.069 / Fig. 65.069
1	Corps	GX5CrNiMo19-11-2, 1.4408	
2	Chapeau à arcade	GX5CrNiMo19-11-2, 1.4408	GP240GH+N, 1.0619+N
3	Clapet *	X6CrNiMoTi17 12 2, 1.4571	
4.1	Soufflet d'étanchéité	X6CrNiMoTi17 12 2, 1.4571	
4.2	Tige	X6CrNiMoTi17 12 2, 1.4571	
5	Volant *	≤DN125: St (revêtement déposé par cataphorèse) / ≥DN150: EN-JL1040, EN-GJL-250 (revêtement époxy)	
6	Bague de garniture	Graphite pur	
7	Goujon fileté	A4-70	25CrMo4, 1.7218
8	Ecrous hexagonaux	A4	C35E, 1.1181
9	Joint plat *	Graphite pur (avec âme en acier inoxydable, CrNi)	
* Pièce de rechange			

Il faut tenir compte des indications et des restrictions de la réglementation technique!

Les instructions de service peuvent être demandées par téléphone au +49 (0)5207 / 994-0 ou par télécopie au +49 (0)5207 / 994-158 ou -159.

Il existe une autorisation de fabrication selon TRB 801 n° 45.

Le domaine d'utilisation de la robinetterie relève de la responsabilité de l'installateur ou de l'exploitant de l'installation.

Dimensions

	DN	15	20	25	32	40	50	65	80	100	125	150	200
L	(mm)	130	150	160	180	200	230	290	310	350	400	480	600
H2	(mm)	195	195	205	205	235	235	265	295	380	415	480	615
ØC (PN16)	(mm)	125	125	125	125	150	150	175	175	225	300	400	520
ØC (PN25)	(mm)	125	125	125	125	150	150	175	175	300	300	400	520
ØC (PN40)	(mm)	125	125	125	125	150	150	175	225	300	300	400	520
B	(mm)	95	70	70	55	65	35	15	50	120	100	90	140
Course	(mm)	6	6	8	8	13	13	16	20	25	32	40	50
Valeur Kvs	(m^3/h)	6,4	9,5	14,5	19,5	36	54	92	127	205	324	485	810
Valeur Zeta	--	2	2,8	3	4,4	3,2	3,4	3,4	4,1	3,8	3,7	3,4	3,9
Valeur zéta ... avec marge de tolérance résultant du calcul de la valeur du Kv selon VDI/VDE 2173. Dimensions standard des brides voir page 14													

Longueur face à face FTF série 1 selon DIN EN 558

Poids

No. de figure	DN	15	20	25	32	40	50	65	80	100	125	150	200
52. / 54. / 62.069	(kg)	4	4,5	5,4	6,5	8,5	11,7	16	21,7	31,1	43,5	62	180
55. / 64. / 65.069	(kg)	4	4,5	5,4	6,5	8,5	11,7	16	21,7	31,1	43,5	62	186

Robinet à soupape d'arrêt à siège incliné avec embouts à souder et soufflet (Acier moulé)

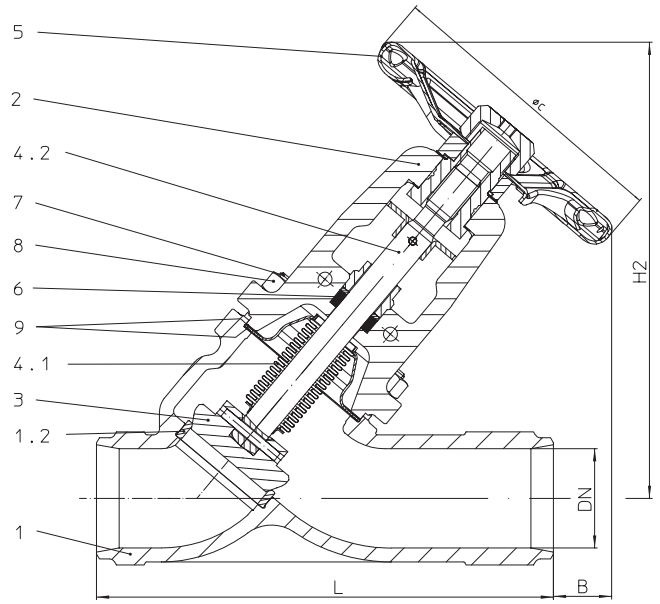

No. de figure	Pression nominale	Matériau	Diamètre nominal
34.066	PN25	1.0619+N	DN200-300
	Test: • DIN DVGW-Reg. DG-4314AO 0775		
35.066	PN40	1.0619+N	DN15-250
	Test: • DIN DVGW-Reg. DG-4314AO 0776		
Embouts à souder selon DIN EN 12627 - 4 (cf. page 11)			
Test: • TA - Luft TÜV-essai n° 973-10183778			
Clapet avec siège à portée conique de série			
Lors de pressions différentielles élevées - clapet d'équilibrage nécessaire! (cf. page 12)			

Extrait de domaines d'utilisation possibles

Industrie, technologie de centrales électriques, installations d'épuration des gaz de fumée, technologie des procédés industriels, alimentation en gaz, installations de vapeur, usines de traitement, installations de vide, installations de chauffage, technique ménagère et du bâtiment, usines d'huile caloporteuse, constr. d'installations technologiques, etc

(autres domaines d'utilisation sur demande)

Extrait de fluides possibles

Vapeurs, gaz, eau surchauffée, huiles caloporteuses, eau industrielle, vide, ammoniac, etc. (autres fluides sur demande)

Nomenclature

Pos.	Désignation	Fig. 34./35.066
1	Corps	GP240GH+N, 1.0619+N
1.2	Bague de siège	≤DN50: X20Cr13+QT, 1.4021+QT / ≥DN65: G19 9 NbSi, 1.4551
2	Chapeau à arcade	GP240GH+N, 1.0619+N
3	Clapet *	≤DN200: X20Cr13+QT, 1.4021+QT (durci) / ≥DN250: P265GH, 1.0425 / G19 9 Nb Si, 1.4551
4.1	Soufflet d'étanchéité	X6CrNiMoTi17 12 2, 1.4571
4.2	Tige	X20Cr13+QT, 1.4021+QT
5	Volant *	≤DN125: St (revêtement déposé par cataphorèse) / >DN125: EN-JL1040, EN-GJL-250 (revêtement époxy)
6	Bague de garniture	Graphite pur
7	Goujon fileté	25CrMo4, 1.7218
8	Ecrous hexagonaux	C35E, 1.1181
9	Joint plat *	Graphite pur (avec âme en acier inoxydable, CrNi)
* Pièce de rechange		

Il faut tenir compte des indications et des restrictions de la réglementation technique!

Les instructions de service peuvent être demandées par téléphone au +49 (0)5207 / 994-0 ou par télécopie au +49 (0)5207 / 994-158 ou -159.

Il existe une autorisation de fabrication selon TRB 801 n° 45.

Le domaine d'utilisation de la robinetterie relève de la responsabilité de l'installateur ou de l'exploitant de l'installation.

Dimensions

	DN	15	20	25	32	40	50	65	80	100	125	150	200	250	300
L	(mm)	130	150	160	180	200	230	290	310	350	400	480	600	730	850
H2	(mm)	195	195	205	205	235	235	265	295	380	415	480	615	740	795
B	(mm)	85	65	65	50	60	35	10	45	90	60	50	110	100	45
ØC (PN25)	(mm)	--	--	--	--	--	--	--	--	--	--	--	520	520	520
ØC (PN40)	(mm)	125	125	125	125	150	150	175	225	300	300	400	520	520	--
Course	(mm)	6	6	8	8	13	13	16	20	25	32	40	50	70	80
Valeur Kvs	(m^3/h)	6,4	9,5	14,5	19,5	36	54	92	127	205	324	485	810	1310	1752
Valeur Zeta	--	2	2,8	3	4,4	3,2	3,4	3,4	4,1	3,8	3,7	3,4	3,9	3,6	4,2
Valeur zéta ... avec marge de tolérance résultant du calcul de la valeur du Kv selon VDI/VDE 2173.															

Longueur face à face ETE série 1 selon DIN EN 12982

Poids

No. de figure	DN	15	20	25	32	40	50	65	80	100	125	150	200	250	300
34.066	(kg)	--	--	--	--	--	--	--	--	--	--	--	138	230	317
35.066	(kg)	2,8	3	3,4	3,6	4,5	7,3	9	11,4	30	42	62	144	239	--

Robinet à soupape d'arrêt à siège incliné avec embouts à souder et soufflet (Acier inoxydable)

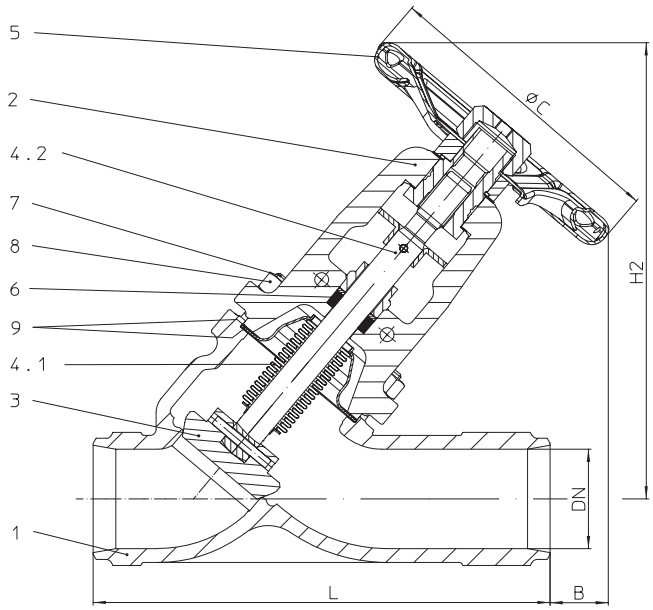

No. de figure	Pression nominale	Matériau	Diamètre nominal
54.066	PN25	1.4581	DN200
55.066	PN40	1.4581	DN15-150
Embouts à souder selon DIN EN 12627 - 4 (cf. page 11)			
Test: • TA - Luft TÜV-essai n° 973-10183778			
Clapet avec siège à portée conique de série			
Lors de pressions différentielles élevées - clapet d'équilibrage nécessaire! ' (cf. page 12)			

Extrait de domaines d'utilisation possibles

Acier inoxydable: Usines de traitement, industrie chimique, technologie des hôpitaux, technologie des procédés industriels, installations d'eau industrielle, installations utilisant des fluides agressifs, etc.

(autres domaines d'utilisation sur demande)

Extrait de fluides possibles

Eau industrielle, fluides agressifs, etc.

(autres fluides sur demande)

Nomenclature

Pos.	Désignation	Fig. 54./55.066
1	Corps	GX5CrNiMoN19-11-2, 1.4581
2	Chapeau à arcade	GX5CrNiMo19-11-2, 1.4408
3	Clapet *	X6CrNiMoTi17 12 2, 1.4571
4.1	Soufflet d'étanchéité	X6CrNiMoTi17 12 2, 1.4571
4.2	Tige	X6CrNiMoTi17 12 2, 1.4571
5	Volant *	≤DN125: St (revêtement déposé par cataphorèse) / >DN125: EN-JL1040, EN-GJL-250 (revêtement époxy)
6	Bague de garniture	Graphite pur
7	Goujon fileté	A2-70
8	Ecrous hexagonaux	A2
9	Joint plat *	Graphite pur (avec âme en acier inoxydable, CrNi)
* Pièce de rechange		

Il faut tenir compte des indications et des restrictions de la réglementation technique!

Les instructions de service peuvent être demandées par téléphone au +49 (0)5207 / 994-0 ou par télécopie au +49 (0)5207 / 994-158 ou -159.

Il existe une autorisation de fabrication selon TRB 801 n° 45.

Le domaine d'utilisation de la robinetterie relève de la responsabilité de l'installateur ou de l'exploitant de l'installation.

Dimensions

	DN	15	20	25	32	40	50	65	80	100	125	150	200
L	(mm)	130	150	160	180	200	230	290	310	350	400	480	600
H2	(mm)	195	195	205	205	235	235	265	295	380	415	480	615
B	(mm)	85	65	65	50	60	35	10	45	90	60	50	110
ØC (PN25)	(mm)	--	--	--	--	--	--	--	--	--	--	--	520
ØC (PN40)	(mm)	125	125	125	125	150	150	175	225	300	300	400	520
Course	(mm)	6	6	8	8	13	13	16	20	25	32	40	50
Valeur Kvs	(m^3/h)	6,4	9,5	14,5	19,5	36	54	92	127	205	324	485	810
Valeur Zeta	--	2	2,8	3	4,4	3,2	3,4	3,4	4,1	3,8	3,7	3,4	3,9
Valeur zéta ... avec marge de tolérance résultant du calcul de la valeur du Kv selon VDI/VDE 2173.													

Longueur face à face ETE série 1 selon DIN EN 12982

Poids

No. de figure	DN	15	20	25	32	40	50	65	80	100	125	150	200
55.066	(kg)	3,2	3,6	4	4,8	6,8	8,5	10	13,8	32	45	66	157

Robinet à soupape d'arrêt à corps équerre avec brides et soufflet (Fonte grise, Fonte à graphite sphéroïdal, Acier moulé)

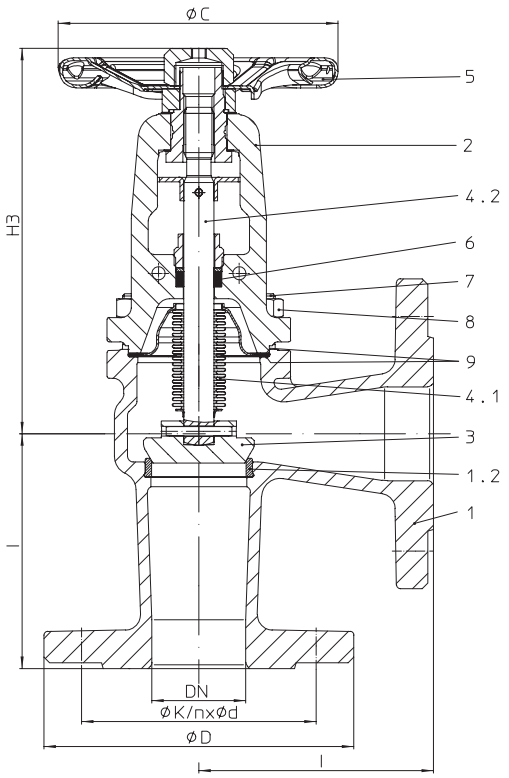

No. de figure	Pression nominale	Matériau	Diamètre nominal
12.047	PN16	EN-JL1040	DN15-300
22.047	PN16	EN-JS1049	DN15-300
	Test: • DIN DVGW-Reg. DG-4313AO 0771		
34.047	PN25	1.0619+N	DN200-300
	Test: • DIN DVGW-Reg. DG-4314AO 0773		
35.047	PN40	1.0619+N	DN15-150
	Test: • DIN DVGW-Reg. DG-4314AO 0774		
Test: • TA - Luft TÜV-essai n° 973-10183778			
Clapet avec siège à portée conique de série			
Lors de pressions différentielles élevées - clapet d'équilibrage nécessaire! (cf. page 12)			

Extrait de domaines d'utilisation possibles

Industrie, technologie de centrales électriques, installations d'épuration des gaz de fumée, technologie des procédés industriels, alimentation en gaz, installations de vapeur, usines de traitement, installations de vide, installations de chauffage, technique ménagère et du bâtiment, usines d'huile caloporteuse, constr. d'installations technologiques, etc
(autres domaines d'utilisation sur demande)

Extrait de fluides possibles

Vapeurs, gaz, eau surchauffée, huiles caloporteuses, eau industrielle, vide, ammoniac, etc.
(autres fluides sur demande)

Nomenclature

Pos.	Désignation	Fig. 12.047	Fig. 22.047	Fig. 34.047 / Fig. 35.047
1	Corps	EN-JL1040, EN-GJL-250	EN-JS1049, EN-GJS-400-18U-LT	GP240GH+N, 1.0619+N
1.2	Bague de siège	X20Cr13+QT, 1.4021+QT	X20Cr13+QT, 1.4021+QT	≤DN65: X20Cr13+QT, 1.4021+QT ≥DN80: G19 9 NbSi, 1.4551
2	Chapeau à arcade	EN-JS1049, EN-GJS-400-18U-LT	EN-JS1049, EN-GJS-400-18U-LT	GP240GH+N, 1.0619+N
3	Clapet *	≤DN200: X20Cr13+QT, 1.4021+QT (durci) / >DN200: P265GH, 1.0425 / G19 9 Nb Si, 1.4551		
4.1	Soufflet d'étanchéité	X6CrNiMoTi17 12 2, 1.4571		
4.2	Tige	X20Cr13+QT, 1.4021+QT		
5	Volant *	≤DN125: St (revêtement déposé par cataphorèse) / ≥DN150: EN-JL1040, EN-GJL-250 (revêtement époxy)		
6	Bague de garniture	Graphite pur		
7	Vis hexagonale	5.6	--	
7	Goujon fileté	--	25CrMo4, 1.7218	
8	Ecrous hexagonaux	--	C35E, 1.1181	
9	Joint plat *	Graphite pur (avec âme en acier inoxydable, CrNi)		
* Pièce de rechange				

Il faut tenir compte des indications et des restrictions de la réglementation technique!

Les instructions de service peuvent être demandées par téléphone au +49 (0)5207 / 994-0 ou par télécopie au +49 (0)5207 / 994-158 ou -159.

Les robinets ARI en EN-JL1040 ne sont pas agrées pour une utilisation dans les installations selon TRD 110.

Il existe une autorisation de fabrication selon TRB 801 n° 45. (EN-JL1040 n'est pas autorisé selon TRB 801 n° 45)

Le domaine d'utilisation de la robinetterie relève de la responsabilité de l'installateur ou de l'exploitant de l'installation.

Dimensions

	DN	15	20	25	32	40	50	65	80	100	125	150	200	250	300
l	(mm)	90	95	100	105	115	125	145	155	175	200	225	275	325	375
H3	(mm)	190	190	195	195	210	210	220	235	325	345	370	485	615	665
ØC (PN16)	(mm)	125	125	125	125	150	150	175	175	225	300	400	520	520	520
ØC (PN25)	(mm)	125	125	125	125	150	150	175	175	300	300	400	520	520	520
ØC (PN40)	(mm)	125	125	125	125	150	150	175	225	300	300	400	520	--	--
Course	(mm)	6	6	8	8	13	13	16	20	25	32	40	50	70	80
Valeur Kvs	(m^3/h)	6	9	14	19	35	53	94	143	245	390	590	845	1360	1825
Valeur Zeta	--	2,2	3,2	3,2	4,6	3,3	3,6	3,2	3,2	2,7	2,6	2,3	3,6	3,4	3,9
Valeur zéta ... avec marge de tolérance résultant du calcul de la valeur du Kv selon VDI/VDE 2173.															Dimensions standard des brides voir page 14

Longueur face à face CTF série 8 selon DIN EN 558

Poids

No. de figure	DN	15	20	25	32	40	50	65	80	100	125	150	200	250	300
12. / 22.047	(kg)	3,7	4,4	5,1	6,5	8,3	11,2	14,6	19,4	29,4	44	58	145	221	298
34.047	(kg)	--	--	--	--	--	--	--	--	--	--	--	155	273	309
35.047	(kg)	4,6	6,4	6,7	7,5	10,1	12,7	17,5	22	34	49	60	--	--	--

L = Longueur face à face

Dénivellation selon selon DIN EN ISO 5817

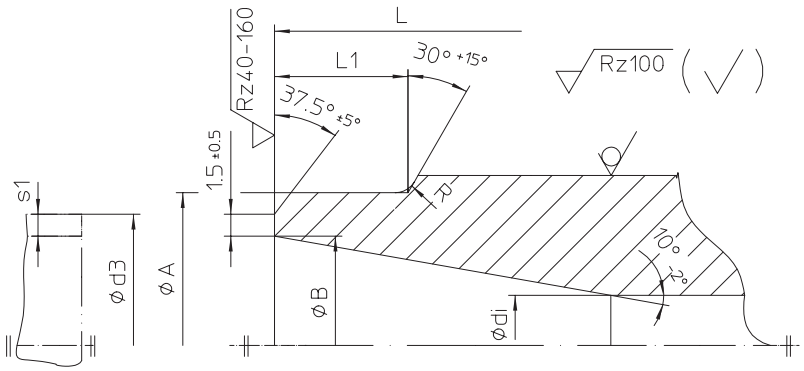

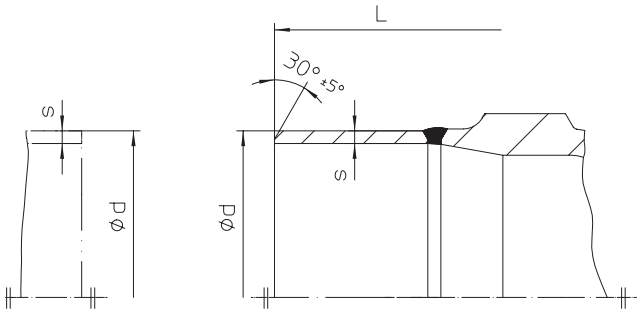

Embouts à souder selon DIN EN 12627 - 4

	DN	15	20	25	32	40	50	65	80	100	125	150	200	250	300	350	400
L	(mm)	130	150	160	180	200	230	290	310	350	400	480	600	730	850	980	1100
ØA	(mm)	22	28	35	44	50	62	77	91	117	144	172	223	278	329	362	413
ØB	(mm)	17,3	22,3	28,5	37,2	43,1	53,9	68,9	80,9	104,3	130,7	157,1	204,9	257,	307,9	338,	384,4
Ødi	(mm)	15	20	25	32	40	50	65	80	100	125	150	200	250	300	330	375
R	(mm)	3	3	3	3	3	3	3	3	3	3	3	5	5	5	5	5
L1	(mm)	10	10	10	10	10	10	10	12	14	18	20	20	25	33	45	45
Ød3	(mm)	21,3	26,9	33,7	42,4	48,3	60,3	76,1	88,9	114,3	139,7	168,3	219,1	273	323,9	355,6	406,4
s1	(mm)	2	2,3	2,6	2,6	2,6	3,2	3,6	4	5	4,5	5,6	7,1	8	8	8,8	11

Embouts rapportés par soudure en acier P235GH (Raccordement du tube ≙ bride à collerette)

	DN	15	20	25	32	40	50	65	80	100	125	150	200	250	300	350	400
Ød	(mm)	--	--	--	--	--	--	76,1	88,9	114,3	139,7	168,3	219,1	--	--	--	--
Øs	(mm)	--	--	--	--	--	--	2,9	3,2	3,6	4	4,5	6,3	--	--	--	--

Longueur face à face ETE série 1 selon DIN EN 12982.

Embouts à souder selon DIN EN 12627 - 4.

Rainure de soudage selon DIN EN 29692 indice 1.3.3.

Les matériaux utilisés pour nos robinets à souder sont:
GP240GH+N, 1.0619+N selon DIN EN 10213-2,
P250GH, 1.0460 selon DIN EN 10222-2.

Le matériau utilisé pour nos embouts rapportés par soudure (DN 65-200) est l'acier P235GH selon DIN EN 10216-2.

En raison de notre expérience en la matière, nous vous recommandons d'utiliser un procédé de soudage par faisceau d'électrons lors du soudage des robinets ou filtres aux tuyauteries ou entre eux

Comme métal d'apport, il faut utiliser des électrodes basiques de la composition appropriée.

Eviter le soudage au chalumeau.
En effet, compte tenu de la diversité de composition et d'épaisseur des matériaux des robinets et des tuyauteries, le soudage au gaz présente, lorsque les conditions ne sont pas optimales, un plus grand risque d'erreurs que le soudage à l'arc (tapures de trempe, structure à gros grains).

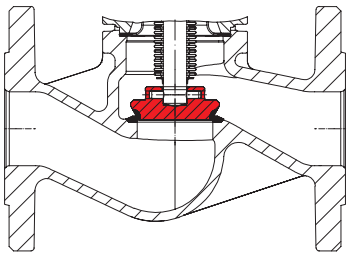

Clapet avec siège à portée conique stellité

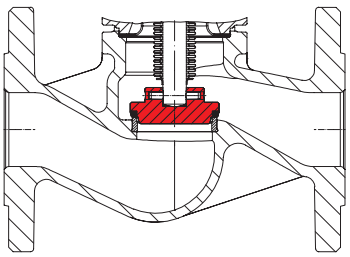

Clapet à portée souple
Température de service maximale 200 °C
en PTFE + 25% carbone

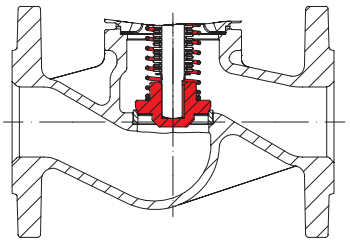

Clapet libre et blocable à portée conique
et ressort de rappel en fermeture
(Pression de début d'ouverture: selon annexe courbes de débit)

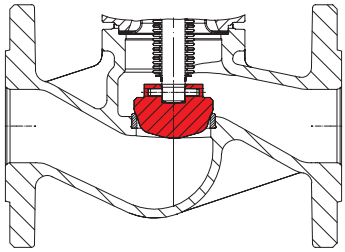

Clapet de réglage à portée conique
(perte de charge maxi admissible: selon annexe courbes de débit)

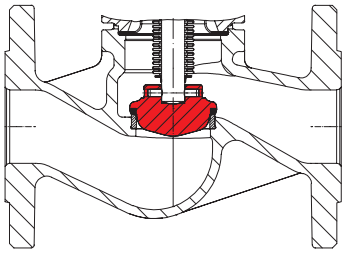

Clapet de réglage à portée souple
Température de service maximale 200 °C en PTFE + 25% carbone
(perte de charge maxi admissible: selon annexe courbes de débit)

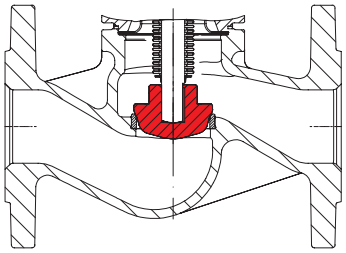

Clapet libre et blocable de réglage à portée conique
(Pression de début d'ouverture et perte de charge maxi admissible: selon annexe courbes de débit)

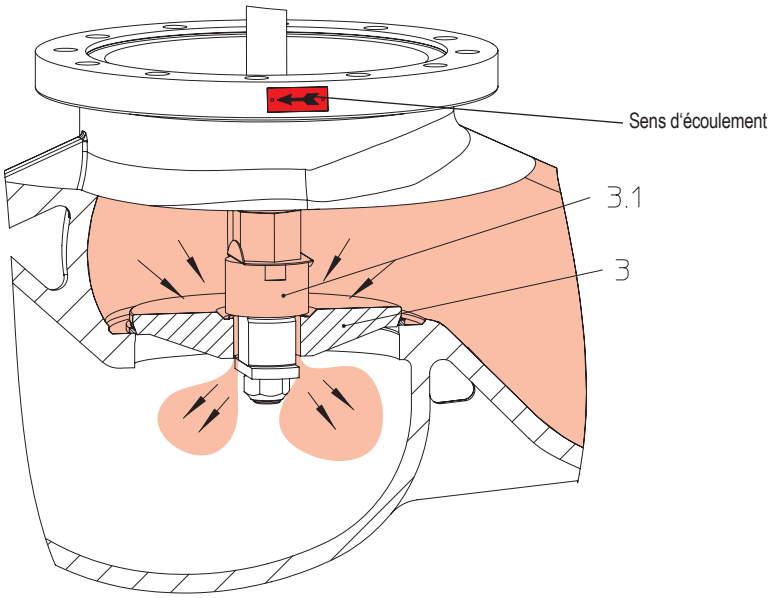

Les robinets à clapet d'équilibrage doivent être montés de manière à ce que la pression du fluide s'exerce sur le clapet (repère 3), comme indiqué par la flèche de direction sur le corps du robinet.
Fonction:
Lorsque le robinet est fermé, la rotation du volant vers la gauche provoque le soulèvement du clapet pilote (repère 3.1) qui se trouve sur le clapet d'équilibrage (repère 3).
Il se produit ainsi un équilibrage de la pression du fluide sous le clapet (repère 3). Une fois les pressions équilibrées aux valeurs indiquées dans le tableau, on peut ouvrir le robinet en continuant à tourner le volant avec une force manuelle normale.
Le clapet d'équilibrage n'est parfaitement efficace que dans un système fermé.
Dans les installations où les pompes fonctionnent selon leur courbe caractéristique, l'équilibrage de la pression du fluide ne peut pas se faire sous le clapet. Dans ce cas, une tuyauterie de bypass externe est nécessaire.
En cas de décharge du fluide à l'air libre, l'équilibrage de la pression du fluide ne peut pas se faire sous le clapet. Dans ce cas une tuyauterie de bypass externe.
Pour les tuyauteries de grand volume, lorsque la durée d'équilibrage est trop importante, il faut utiliser, selon le cas, une tuyauterie de bypass externe est nécessaire (ou d'autres constructions).

Il faut équiper les robinets ARI de clapets d'équilibrage en cas de dépassement des différences de pression indiquées ci-dessous

	DN	125	150	200	250	300	350	400	500
Pression différentielle (ΔP)	(bar)	25	21	14	9	6	4,5	3,5	1,5

Nota: les robinets à soupape sont unidirectionnels:
il est recommandé de prendre les dispositions nécessaires en cas d'inversion de sens de la pression différentielle.

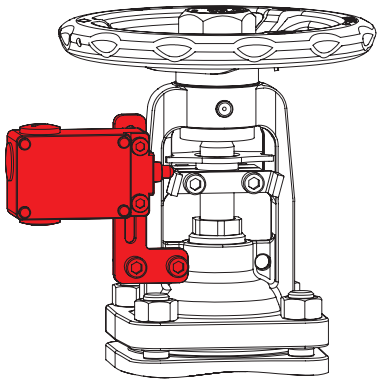

Contact de fin de course

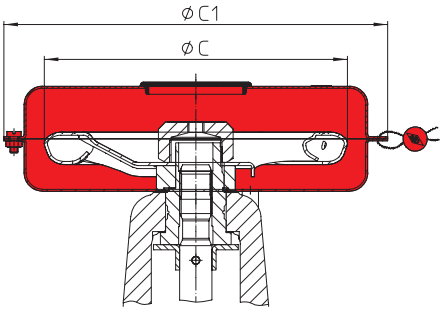

Robinet à capuchon selon DIN EN 12828
(Manipulation sûre. Capot de recouvrement de volant)

Taille	DN	ØC	ØC1
	(mm)	(mm)	(mm)
I	15-50	125	170
II	65-80	150	190
III	100-150	225	330

ØC du volant reduit à partir du DN 65!

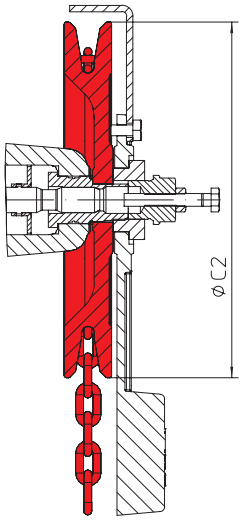

Volant à chaîne

DN	ØC2	Poids
(mm)	(mm)	(kg)
15-32	180	2,5
40-80	220	7
100-150	260	8,9
200-400	300	11

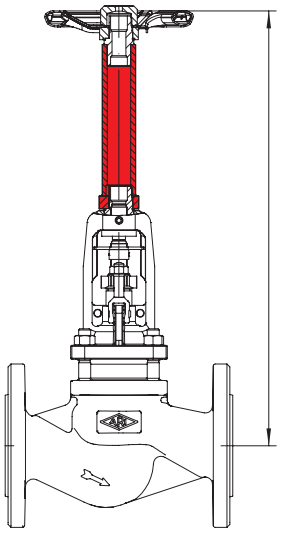

Rallonge de tige (indiquer la hauteur à la commande)

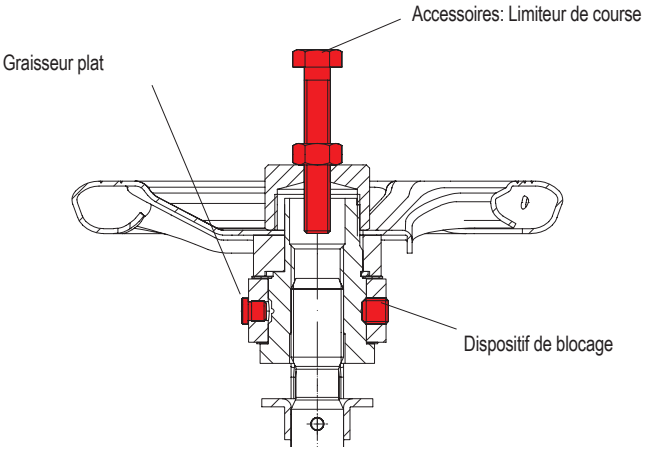

Graisseur plat / Dispositif de blocage / Limiteur de course

Limiteur de course
(Accessoire non- inclus !)

DN	Vis hexagonale
(mm)	(mm x mm)
15-80	M8 x 55
100	M12 x 70
125-150	M12 x 80
200	M12 x 100
250-300	M12 x 120
350-400	M16 x 160

Dimensions standard des brides

Brides selon DIN EN 1092-1 / -2 (Alésages de bride/ tolérances d'épaisseur sel. DIN 2533/2544/2545)

DN		(mm)	15	20	25	32	40	50	65	80	100	125	150	200	250	300	350	400	500
PN6	ØD	(mm)	80	90	100	120	130	140	160	190	210	240	265	320	--	--	--	--	--
PN6	ØK	(mm)	55	65	75	90	100	110	130	150	170	200	225	280	--	--	--	--	--
PN6	n x Ød	(mm)	4x11	4x11	4x11	4x14	4x14	4x14	4x14	4x18	4x18	8x18	8x18	8x18	--	--	--	--	--
PN16	ØD	(mm)	95	105	115	140	150	165	185	200	220	250	285	340	405	460	520	580	715
PN16	ØK	(mm)	65	75	85	100	110	125	145	160	180	210	240	295	355	410	470	525	650
PN16	n x Ød	(mm)	4x14	4x14	4x14	4x18	4x18	4x18	4x18	8x18	8x18	8x18	8x22	12x22	12x26	12x26	16x26	16x30	20x33
PN25	ØD	(mm)	95	105	115	140	150	165	185	200	235	270	300	360	425	485	555	620	730
PN25	ØK	(mm)	65	75	85	100	110	125	145	160	190	220	250	310	370	430	490	550	660
PN25	n x Ød	(mm)	4x14	4x14	4x14	4x18	4x18	4x18	8x18	8x18	8x22	8x26	8x26	12x26	12x30	16x30	16x33	16x36	20x36
PN40	ØD	(mm)	95	105	115	140	150	165	185	200	235	270	300	375	450	515	580	660	755
PN40	ØK	(mm)	65	75	85	100	110	125	145	160	190	220	250	320	385	450	510	585	670
PN40	n x Ød	(mm)	4x14	4x14	4x14	4x18	4x18	4x18	8x18	8x18	8x22	8x26	8x26	12x30	12x33	16x33	16x36	16x39	20x42

Tableau: pressions/températures selon DIN EN 1092-2

Matériau			-60°C jusqu'à <-10°C*	-10°C jusqu'à 120°C	150°C	200°C	250°C	300°C	350°C	400°C	450°C
EN-JL1040	16	(bar)	--	16	14,4	12,8	11,2	9,6	--	--	--
EN-JS1049	16	(bar)	sur demande	16	15,5	14,7	13,9	12,8	11,2	--	--
EN-JS1049	25	(bar)	sur demande	25	24,3	23	21,8	20	17,5	--	--
EN-JS1049	40	(bar)	sur demande	40	38,8	36,8	34,8	32	28	--	--

Tableau: pressions/températures selon norme d'usine ARI

Matériau			-60°C jusqu'à <-10°C*	-10°C jusqu'à 120°C	150°C	200°C	250°C	300°C	350°C	400°C	450°C
1.0619+N	25	(bar)	18,7	25	23,9	22	20	17,2	16	14,8	8,2
1.0619+N	40	(bar)	30	40	38,1	35	32	28	25,7	23,8	13,1
1.0460	25	(bar)	18,7	25	23,9	22	20	17,2	16	14,8	10
1.0460	40	(bar)	30	40	38,1	35	32	28	25,7	23,8	16

Tableau: pressions/températures selon DIN EN 1092-1

Matériau			-60°C jusqu'à <-10°C*	-10°C jusqu'à 100°C	150°C	200°C	250°C	300°C	350°C	400°C	450°C
1.4408	16	(bar)	16	16	14,5	13,4	12,7	11,8	11,4	10,9	--
1.4408	25	(bar)	25	25	22,7	21	19,8	18,5	17,8	17,1	--
1.4408	40	(bar)	40	40	36,3	33,7	31,8	29,7	28,5	27,4	--
1.4581	16	(bar)	8	16	15,6	14,9	14,1	13,3	12,8	12,4	--
1.4581	25	(bar)	12,5	25	24,5	23,3	22,1	20,8	20,1	19,5	--
1.4581	40	(bar)	20	40	39,2	37,3	35,4	33,3	32,1	31,2	--

Des valeurs intermédiaires des pressions de service maxi. admissibles ne doivent être calculées par interpolation linéaire entre la valeur de température immédiatement inférieure et supérieure.

* Vis et écrous en A4-70 (à températures dessous -10°C)

Lors de la commande, prière d'indiquer:

- Le numéro de figure
- Pression nominale
- Diamètre nominal
- Les versions spéciales ou les accessoires éventuels

Exemple:

Figure 35.046, pression nominale PN40, diamètre nominal DN 100, avec limiteur de course.

Dimensions en mm
Poids en kg
1 bar ≙ 10^5 Pa ≙ 0,1 MPa
Kvs en m^3/h

SDM Thermique contrôle

SDM THERMIQUE & CONTROLE
22, rue des Patis - 76143 - Le Petit-quevilly Cedex.
T : 02 32 81 87 87 - F : 02 32 81 97 93
sdmtc@sdmtc.fr visitez : http://www.sdmtc.fr

ARI ARMATUREN

ABONNEMENT A DRAPO.

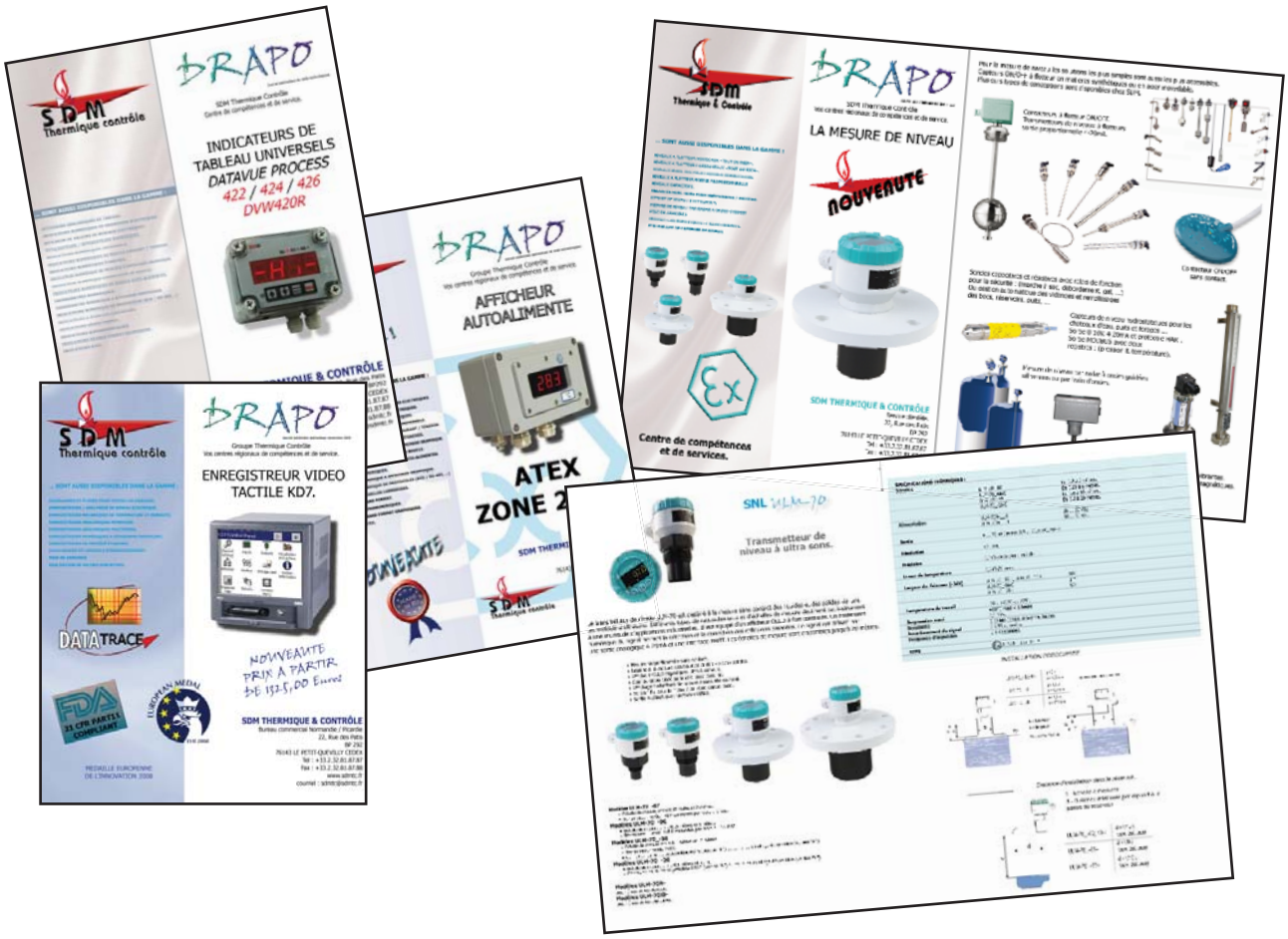

DRAPO est un journal apériodique destiné aux tarifs promotionnels et aux annonces concernant les nouveaux produits commercialisés par SDM.
Ce sont de simples documents commerciaux destinés à vous offrir une veille technique multi-marques, multi-technologies ...
Chaque numéro comprend 4 pages maximum, les informations sont condensées, simples à lire et rassemblent l'essentiel des données techniques.
Si vous le souhaitez vous pouvez recevoir par mail ou par courrier postal ce journal, dont un numéro vous a été offert avec ce catalogue. C'est simple, sans engagement ...
Il suffit pour nous permettre de vous l'offrir de nous communiquer vos coordonnées :

Par courrier.

Nom : Prénom :

Société : Service / Département :

Adresse postale :

Code postal : Ville :

Par courriel.

Email :

photocopiez cette page et faxez-la à Brigitte au 02.32.81.87.93

GenericB_A14-V3.00

SDM - Thermique & Contrôle - BP 292 - 22, rue des Patis - 76143 Le Petit-Quevilly - Tel : 02.32.81.87.87 - Fax : 02.32.81.87.88
sdmtc@sdmtc.fr - SPECIALISTE EN MESURE INDUSTRIELLE - Visitez régulièrement www.sdmtc.fr

NOS ANCIENS NUMEROS.

La mesure De niveau par ultra sons.

L'enregistreur numérique sans papier KD7.

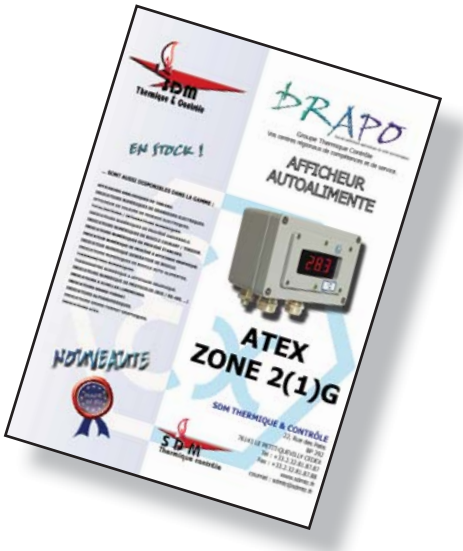

Indicateur ATEX Eex ia IIC T6.

Convertisseur universel Avec lecteur de carte SD et fonction enregistreur.

Afficheurs numériques De tableau universels.

GenericB_A14-V3.00

NOS ANCIENS NUMEROS.

La mesure De niveau par ultra sons.

L'enregistreur numérique sans papier KD7.

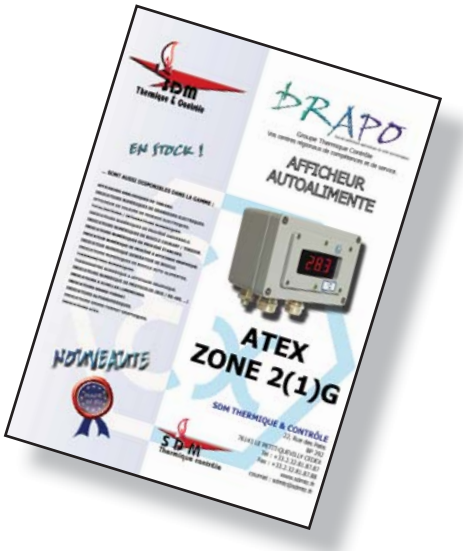

Indicateur ATEX Eex ia IIC T6.

Convertisseur universel Avec lecteur de carte SD et fonction enregistreur.

Afficheurs numériques De tableau universels.

GenericB_A14-V3.00

SDM
Thermique contrôle

INSTRUMENTATION ET MESURE.
- PRESSION - TEMPÉRATURE - HUMIDITÉ -
- NIVEAU - DÉBIT - COMPTAGE -
- GRANDEURS ÉLECTRIQUES - ELECTROCHIMIE -

TRAITEMENT DES SIGNAUX
ALIMENTATIONS ET ISOLATIONS
INDICATION ET REGULATION
COMMANDES ET VARIATION DE VITESSE

ELECTROVANNES ET VANNES ''TOUT OU RIEN''
ROBINETTERIE MANUELLE ET AUTOMATIQUE
SOUPAPES ET PURGEURS
REGULATEURS AUTOMOTEURS
VANNES PROPORTIONNELLES

ETALONNAGE EN PRESSION, TEMPERATURE, DEBIT,
COMPTAGE, NIVEAU et GRANDEURS ELECTRIQUES
SYSTEMES ET SOUS-ENSEMBLES EN ARMOIRE.
BANCS D'ESSAIS ET BANCS DIDACTIQUES.
SYSTEMES DE TEST ET DE CONTROLES

SDM THERMIQUE & CONTRÔLE

BP 292
22, Rue des Patis
76143 Le Petit-Quevilly
Tel : 02.32.81.87.87
sdmtc@sdmtc.fr
Fax : 02.32.81.87.98
www.sdmtc.fr