TRSOC-8 TRANSMETTEUR SORTIES DISCONTINUES.

Pilotage.

Le transmetteur binaire SOC-8 est un module de sortie qui permet de piloter des interfaces de commande ON/OFF à basse puissance, via l'interface numérique RS-485.
Il permet de piloter directement les organes de contrôle ou de régulation comme les contacteurs, relais mécaniques ou statiques, vannes ON/OFF ainsi que tous les interfaces à basse tension acceptant une alimentation de 24Vcc et 0,5mA. L'isolation galvanique de toutes les voies d'alimentation, d'entrée et de sortie garantit la sécurité des opérations sans risque de dommages aux biens et aux personnes dues au surtensions accidentelles. Il permettent d'étendre les capacités du ***CMC MultiCon***, de déporter au plus près de la source les sorties actives destinées au pilotage et à la régulation des actionneurs du procédé. Ces convertisseurs permettent de préserver la qualité du signal et de le sécuriser. Ils sont utiles pour transférer les données via un réseau RS-485 pouvant accueillir jusqu'à 128 instruments sur 2 fils.
Tous les paramètres du SOC-8 sont disponibles via la RS-485 et peuvent être paramétrés avec un logiciel ou via un ***MultiCon CMC-99*** ou ***CMC-141***.

- 8 sorties binaires; courant maxi : 0.5A ou 0.2A.
- Alimentation ~24Vcc (16Vcc à 30Vcc).
- Interface de communication RS-485, Modbus RTU.
- Stockage en mémoire non volatile type EEPROM.
- LEDs de signalisation en façade.
- Isolation galvanique entre toutes les connexions.
- Logiciel de programmation gratuit.

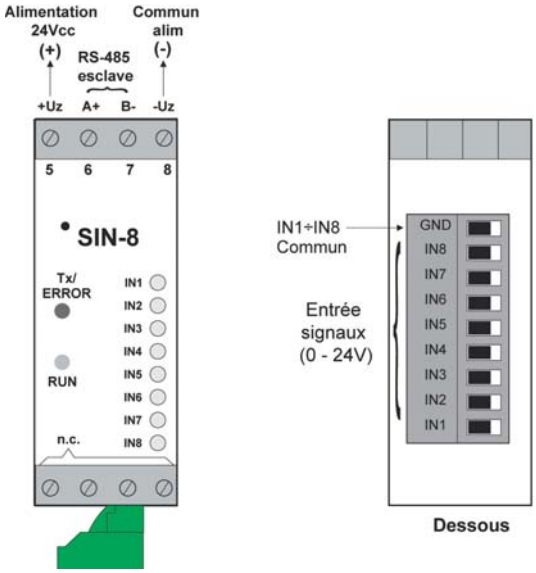

Le câblage est simple et rapide : Connectez l'interface de communication RS-485 (A+, B-) à deux fils puis les sorties ON/OFF sur le bornier de raccordement placé sur la face inférieure du boîtier. Pour alimenter le module il suffit de connecter la tension d'alimentation +Uz, -Uz, en 24 Vcc. Après la mise sous tension, le dispositif signale son fonctionnement : Une LED verte, marquée «RUN» clignote environ 2 fois par seconde. Les clignotements brefs de la LED marquée «TX / ERROR» signalent l'activité de l'interface RS-485. C'est la preuve de la circulation des flux de données entre le module et le dispositif maître, l'état des entrées binaires étant en valeur haute.
Quand une entrée est active, la valeur du registre correspondante est 01h sinon sa valeur est 00h.
Allumée de façon permanente cette LED indique un dysfonctionnement du transmetteur.

LED	Position LED	Fonction
RUN	Clignotant lent	Fonctionnement normal
TX / Error	Clignotant rapide	Transfert de données
	Fixe	Erreur de transfert

Spécifications	
Signal en sortie	8 sorties binaires; courant maxi : 0.5A ou 0.2A.
	Alimentation ~24Vcc (16Vcc à 30Vcc).
Courant maxi en sortie	0,5A par sortie avec deux sorties actives maximum.
	0,2A par sortie avec toutes les sorties actives.
Sauvegarde des données	Mémoire non volatile type EEPROM.
Humidité maxi	90% non-condensée.
Interface de communication	RS-485, Modbus RTU.
Taux de transfert	1200 à 115200 bit/s.
Nombre de modules par ligne	128.
Protection	Les 8 entrées sont isolées galvaniquement de l'alimentation et de l'interface RS-485.
Température de travail	0°C à +50°C (standard), -20°C à +50°C (en option).
Température de stockage	-10°C +70°C ou -20°C à +70°C (En option).
Dimensions	101 x 22,5 x 80 mm.
Indice de protection	IP 20 (Boîtier et borniers).
Alimentation	24Vcc (16Vcc à 30Vcc).
Consommation	~20 mA.
Fusible externe	Type T, max. 1 A
Montage	Rail Din 35mm.
Logiciel	S-Config pour la programmation directe depuis un PC.

TRS SOC-8-1H00-1-1-	xxx
Sans Option	001
T° étendue -20/+50°C*	081

*Avec tropicalisation de la carte électronique

COMCTLR01_M16-V1.00