RÉGULATEUR DE PRÉCISION POUR HAUTES PRESSIONS.

Le régulateur type 3500, est un instrument destiné à la détente des gaz non corrosifs stockés ou distribués à de très hautes pressions (jusqu'à 415 bar). Il permet de détendre et de réguler la sortie pour des pressions usuelles comprises entre 0 et 15 bar. Ce régulateur est disponible avec trois échelles qui correspondent à trois ressorts ayant différentes plages de tarage. Ces instruments sont usuellement indiqués pour la régulation auto-pilotée des stockages à haute pression utilisant leur propre gaz comme pilote. Il est conçu pour répondre aux éxigences sur les gaz selon la norme NACE MR-0175.

CARACTÉRISTIQUES TECHNIQUES :

Pression d'entrée : 413 bar maxi.
Pression de sortie : 0 à 8,6 bar, 0 à 10,3 bar, 0 à 15,5 bar.
Raccordement au procédé : 1/4" Npt.
Température de fonctionnement : -55°C à 105°C.
Construction :
- Corps en bronze.
- Diaphragme inox 316L.
- Joint nitrile.
- Siège en nylon.

Poids : 1,5 Kg.

MODÈLES.

SDB		TYPE	Modèle
DEP	Régulateur de précision.	3500	Voir tableaux
FDP	Filtre - Régulateur de précision.		
FIT	Filtre		
REP	Relais de précision.		
AMP	Amplificateur de précision.		
COP	Convertisseur I/P.		

- Application air comprimé et gaz non corrosifs
- Trois échelles de pression disponibles.
- Ajustement par vis ou par clef.
- Siège de soupape en nylon remplaçable.
- Haute pression en entrée (415 bar).
- Économique et fiable.
- Réglage de la consigne par vis ou volant.

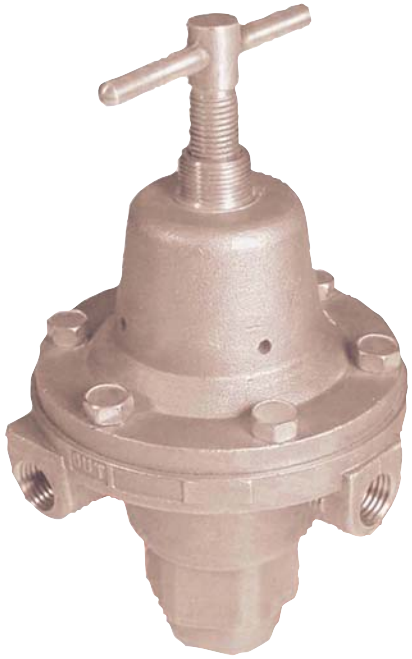

sdb DEP3500

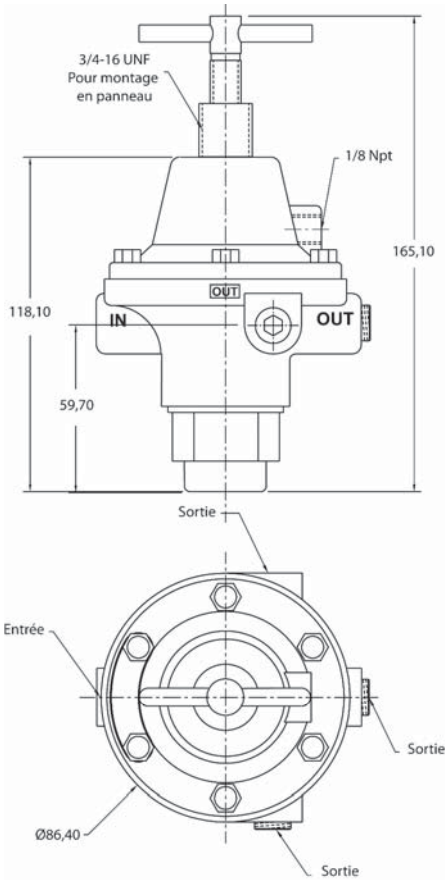

Régulateur. Réglage par vis & protection par bouchon.			
Référence.	Sortie en bar.	Sortie en Psi.	Raccordement.
SDBDEP3500BC	0 à 8,5 bar	0 à 125 Psi	1/4" Npt
SDBDEP3500BD	0 à 10 bar	0 à 150 Psi	1/4" Npt
SDBDEP3500BE	0 à 15 bar	0 à 225 Psi	1/4" Npt

Régulateur. Réglage par clef papillon.			
Référence.	Sortie en bar.	Sortie en Psi.	Raccordement.
SDBDEP3500CC	0 à 8,5 bar	0 à 125 Psi	1/4" Npt
SDBDEP3500CD	0 à 10 bar	0 à 150 Psi	1/4" Npt
SDBDEP3500CE	0 à 15 bar	0 à 225 Psi	1/4" Npt

SDM - Thermique & Contrôle - BP 292 - 22, rue des Patis - 76143 Le Petit-Quevilly - Tel : 02.32.81.87.87 - Fax : 02.32.81.87.88. Email : sdmtc@sdmtc.fr